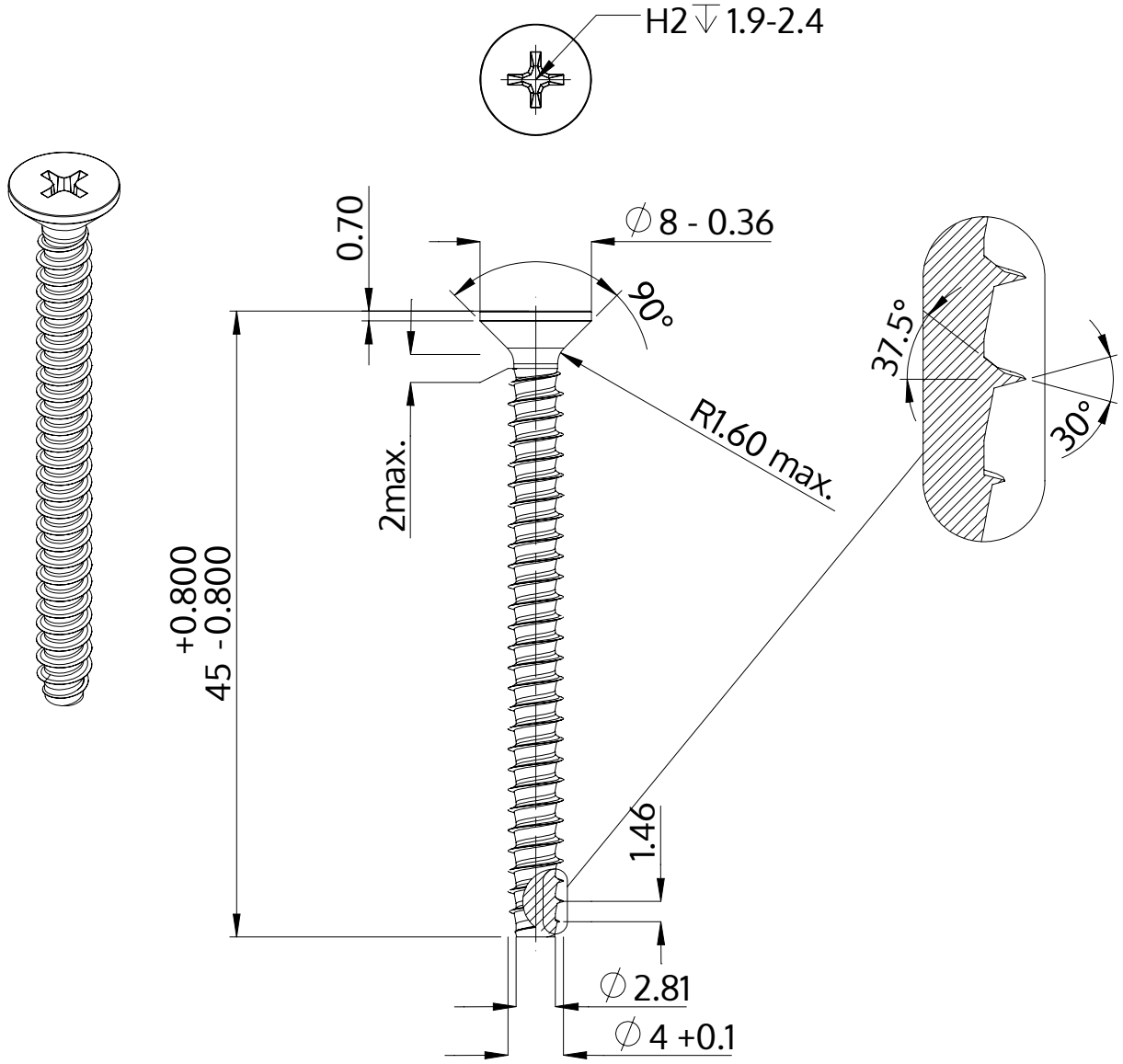

Descrizione	STP33 4.0x45.0 - H2
Materiale	acciaio, temprato
Superficie	Placcato Zinco-Nichel, passivato nero, ricotto, sigillato
Peso	3.105 kg / 1000 pezzi

SCREWERK	**STP330400450B**	
Disegno metrico A4	Scala None:1	2024-04