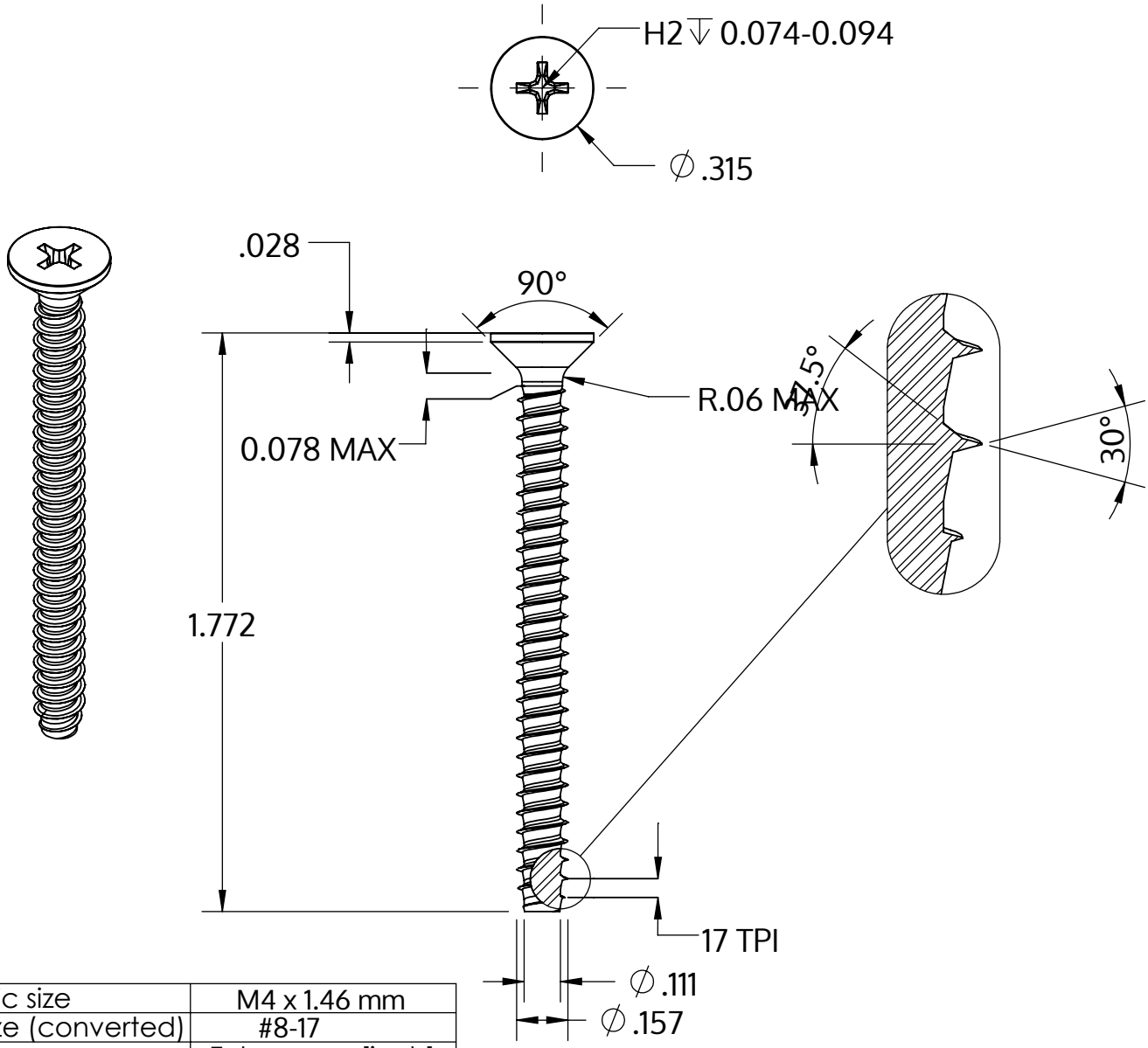


| | |
|---|---|
| Metric size | M4 x 1.46 mm |
| US size (converted) | #8-17 |
| | Tolerances [inch] |
| Length | +/- 0.031 |
| Head diameter | +0 / -0.014 |
| Head height | |
| Thread diameter | +0.003 / -0 |

| | |
|---|---|
| Описание | STP33 4.0x45.0 - H2 |
| Материал | сталь, упрочненная |
| Поверхность | ZnNi, черная пассивировка+отжиг+масло |
| Вес | 3.105 kg / 1000 Штука |

SCREWERK

**STP330400450B**

| | | |
|---|---|---|
| _Zoll Zeichnung Größe A | Шкала 2:1 | 2024-10 |