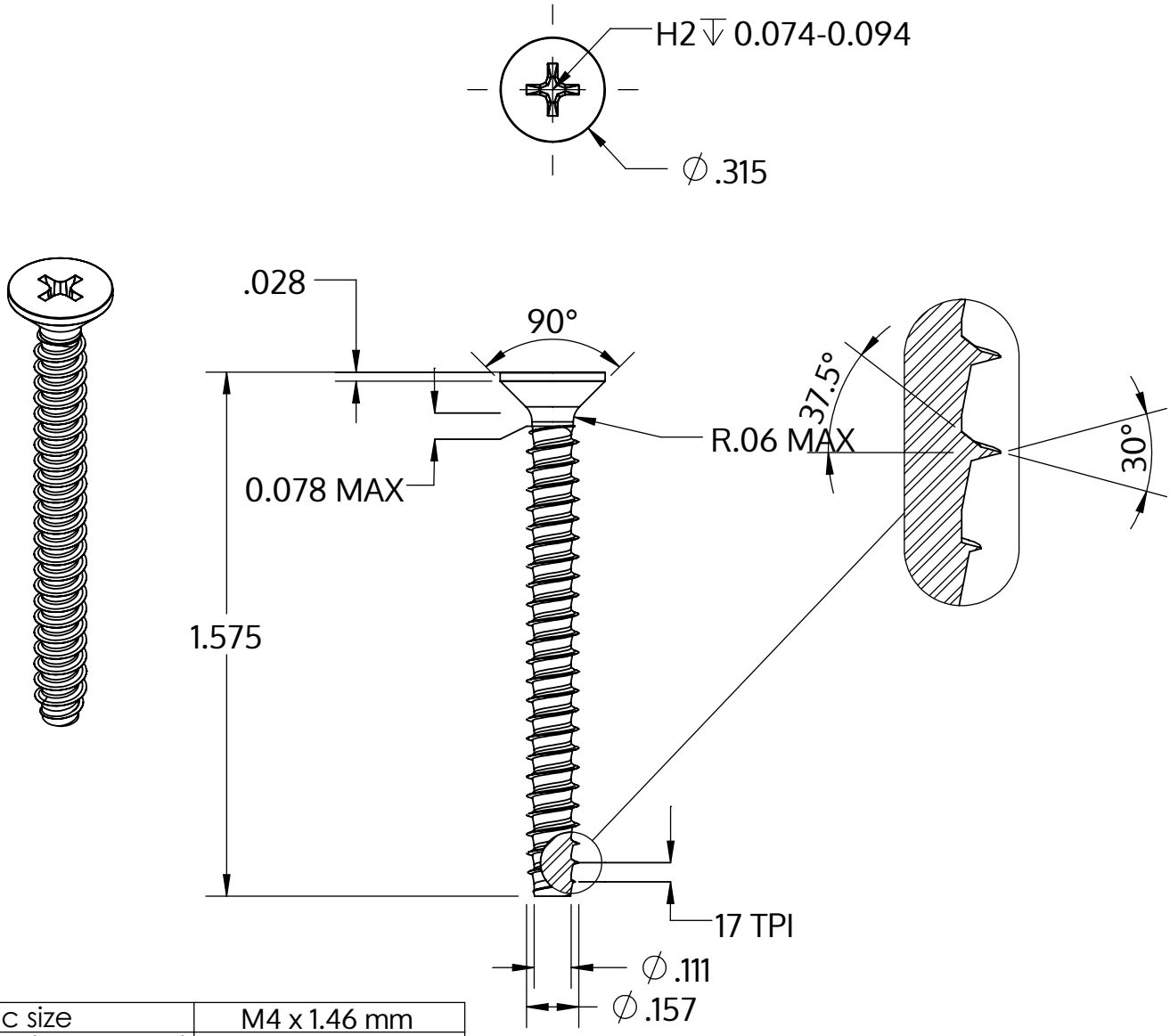

Metric size	M4 x 1.46 mm
US size (converted)	#8-17
	Tolerances [inch]
Length	+/- 0.031
Head diameter	+0 / -0.014
Head height	
Thread diameter	+0.003 / -0

Описание	STP33 4.0x40.0 - H2
Материал	сталь, упрочненная
Поверхность	ZnNi, черная пассивировка+отжиг+масло
Вес	2.801 kg / 1000 Штука

SCREWERK

STP330400400B

_Zoll Zeichnung Größe A	Шкала None:1	2024-04