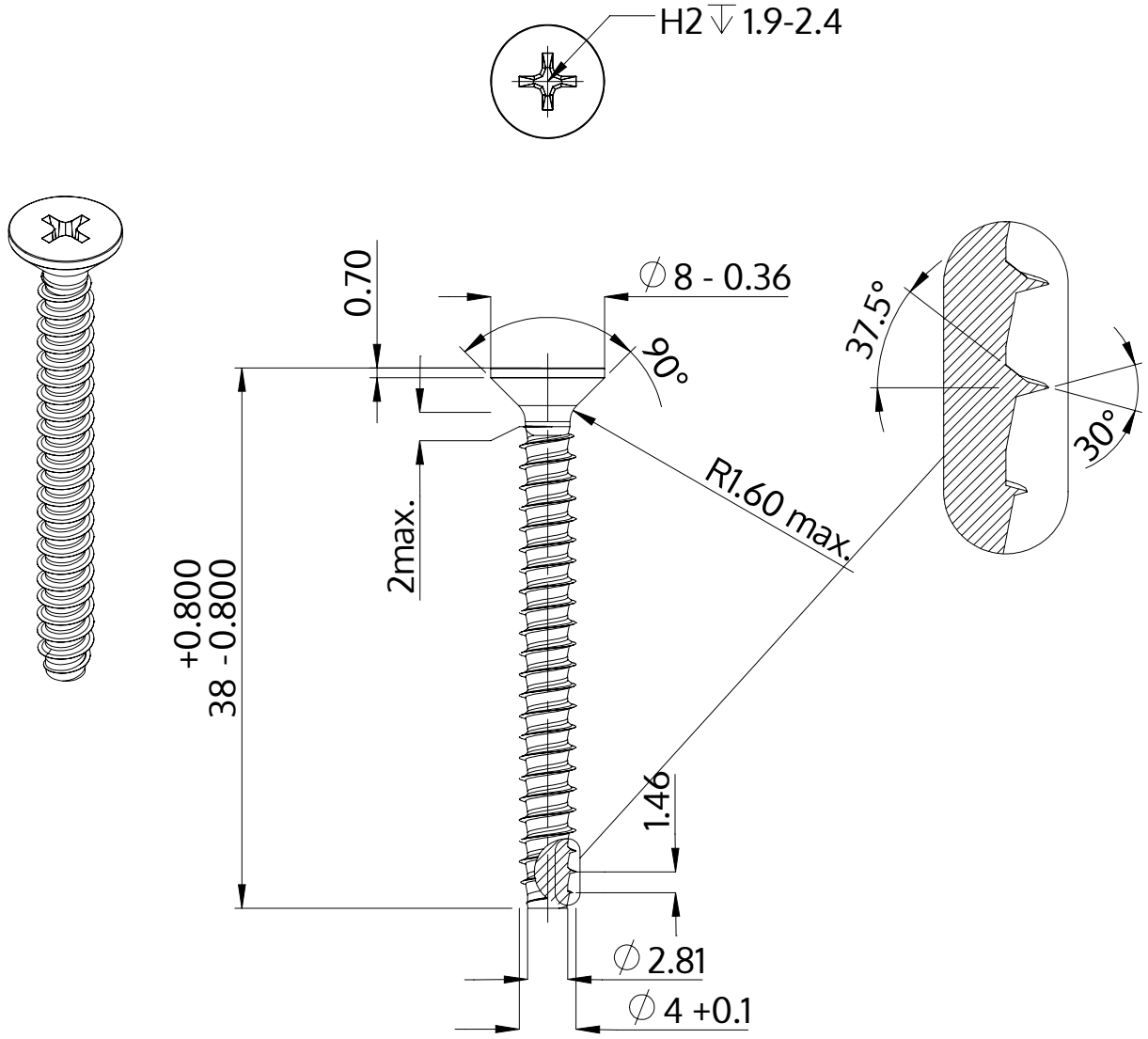

Descrizione	STP33 4.0x38.0 - H2
Materiale	acciaio inossidabile A4
Superficie	bianco-decapato e passivato
Peso	2.679 kg / 1000 pezzi

SCREWERK	**STP330400380C**	
Disegno metrico A4	Scala 2:1	2024-10