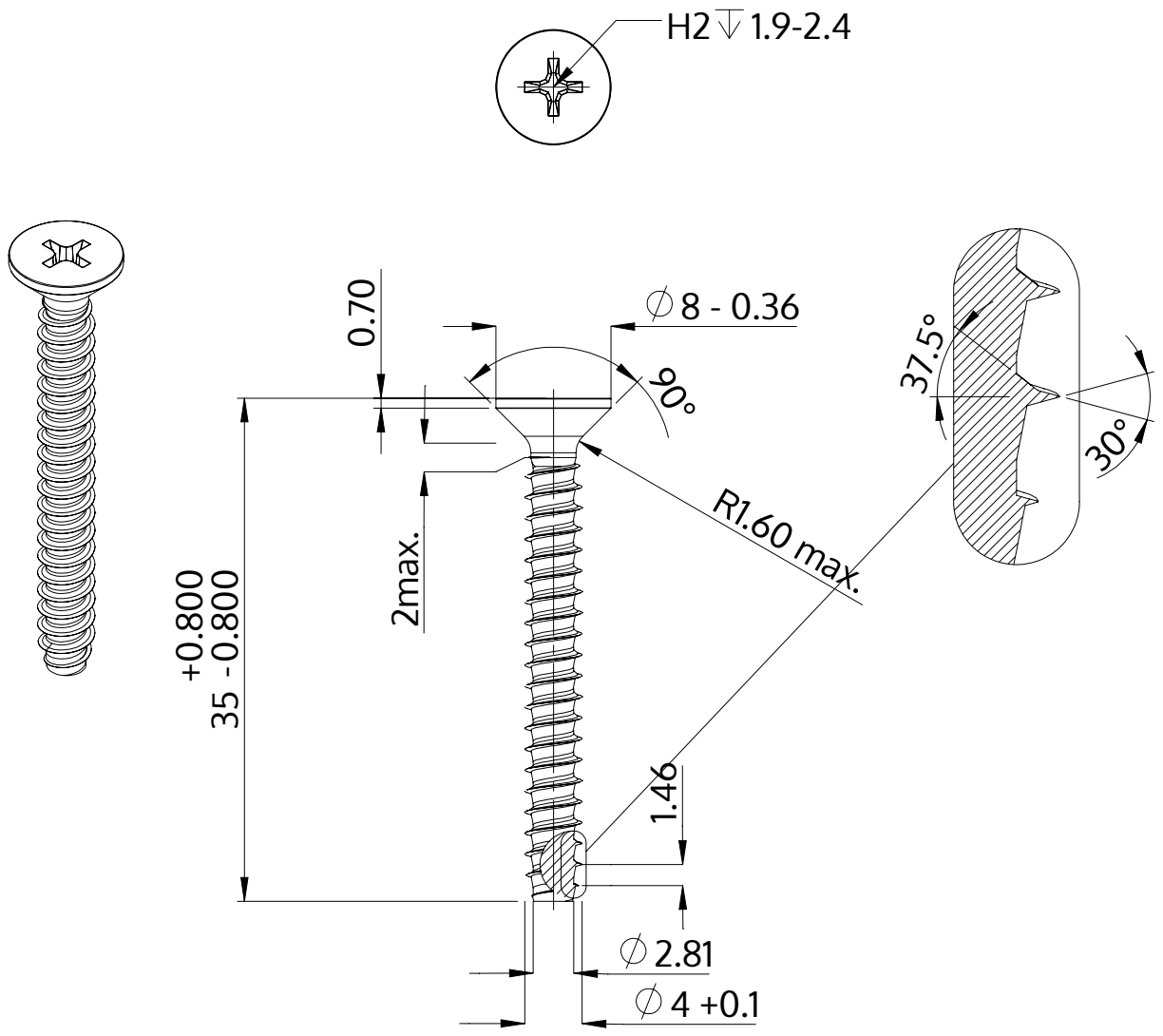

Descrizione	STP33 4.0x35.0 - H2
Materiale	acciaio inossidabile A2
Superficie	bianco-decapato e passivato
Peso	2.496 kg / 1000 pezzi

SCREWERK	**STP330400350E**	
Disegno metrico A4	Scala 2:1	2024-05