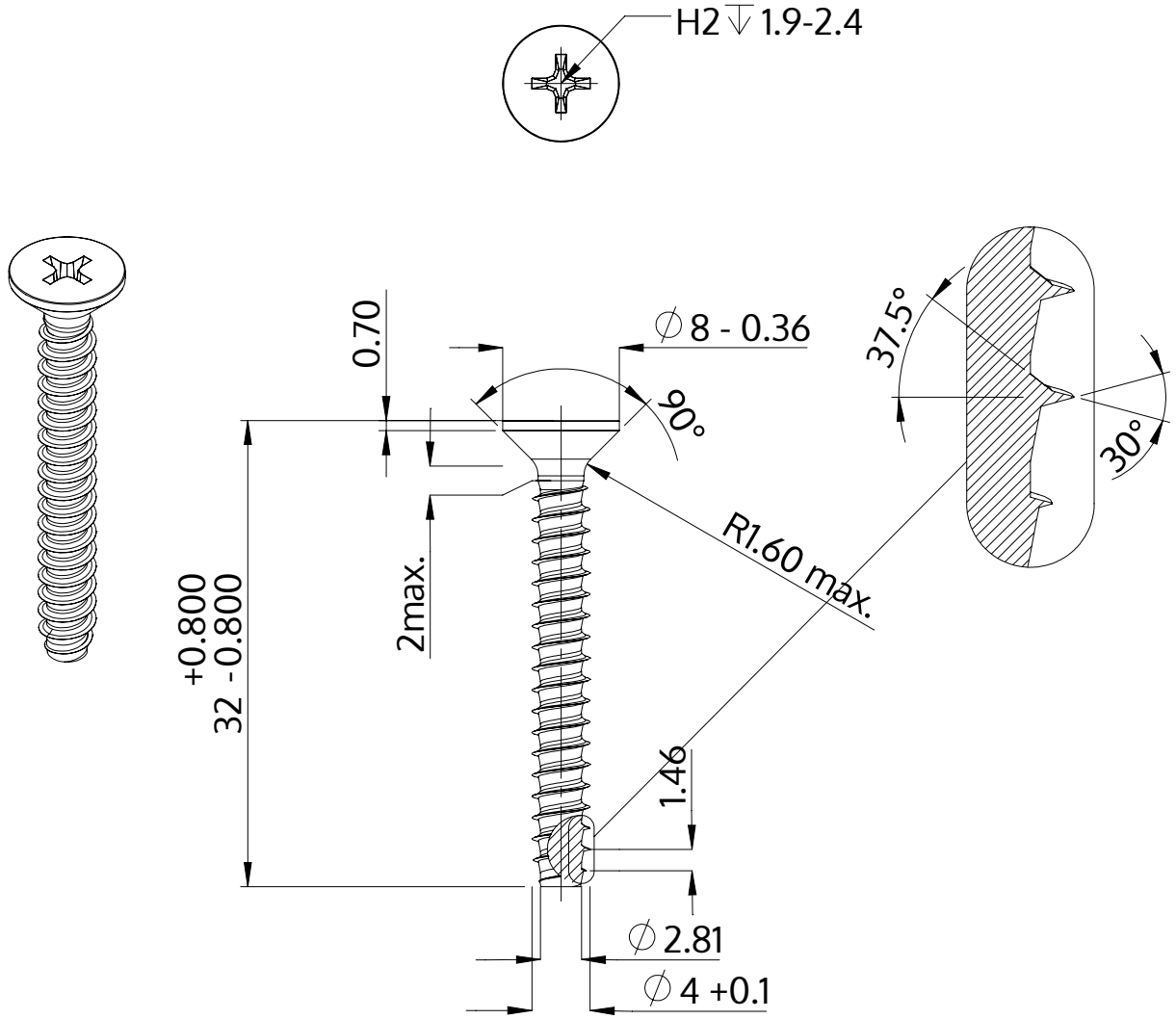

Opis	STP33 4.0x32.0 - H2
Materiał	Stal, hartowana
Powierzchnia	Ocynkowana 5-7 µm, temperowana, pasywowana na niebiesko
Waga	2.314 kg / 1000 sztuk

SCREWERK	**STP330400320S**	
Rysunek metryczny A4	Skala 2:1	2024-10