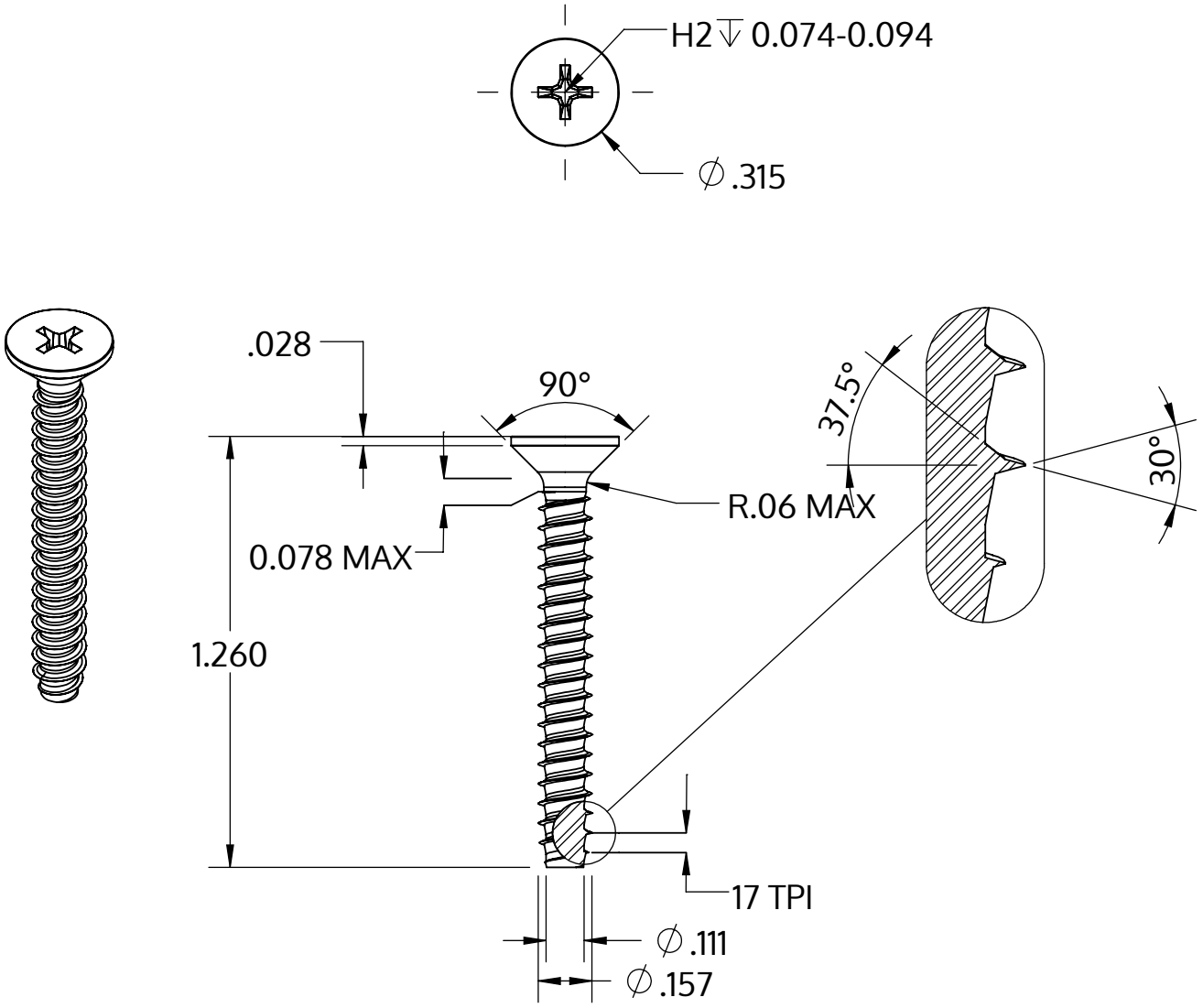

Metric size	M4 x 1.46 mm
US size (converted)	#8-17
	Tolerances [inch]
Length	+/- 0.031
Head diameter	+0 / -0.014
Head height	
Thread diameter	+0.003 / -0

Opis	STP33 4.0x32.0 - H2
Materiał	Stal, hartowana
Powierzchnia	Ocynkowana 5-7 µm, temperowana, pasywowana na niebiesko
Waga	2.314 kg / 1000 sztuk

SCREWERK	**STP330400320S**	
_Zoll Zeichnung Größe A	Skala 2:1	2024-10