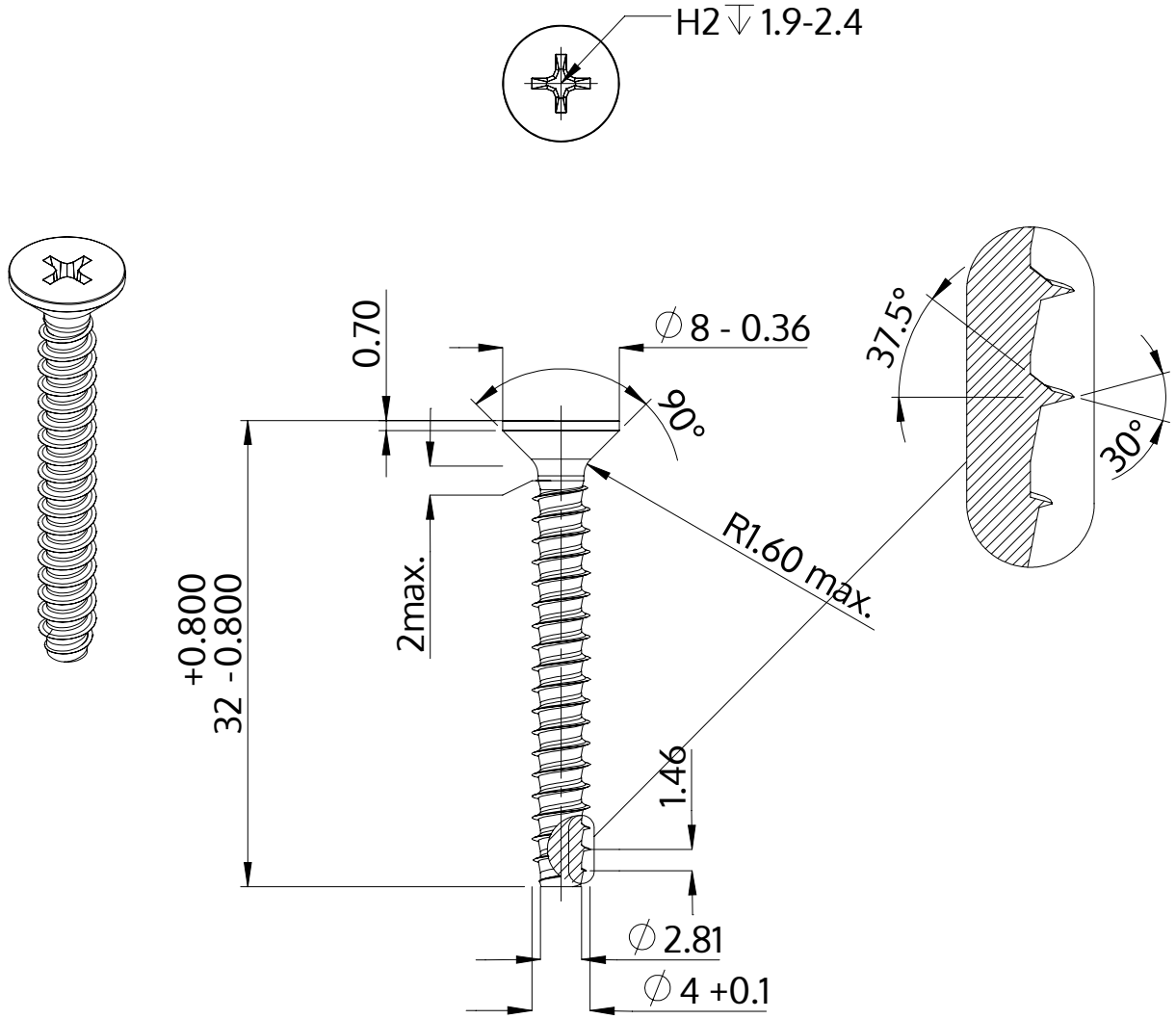

Popis	STP33 4.0x32.0 - H2
Materiál	Nerezová ocel A2
Povrch	holá, mořená a pásová ocel
Hmotnost	2.314 kg / 1000 Kus

SCREWERK	**STP330400320E**	
Metric výkres A4	Měřítko 2:1	2024-10