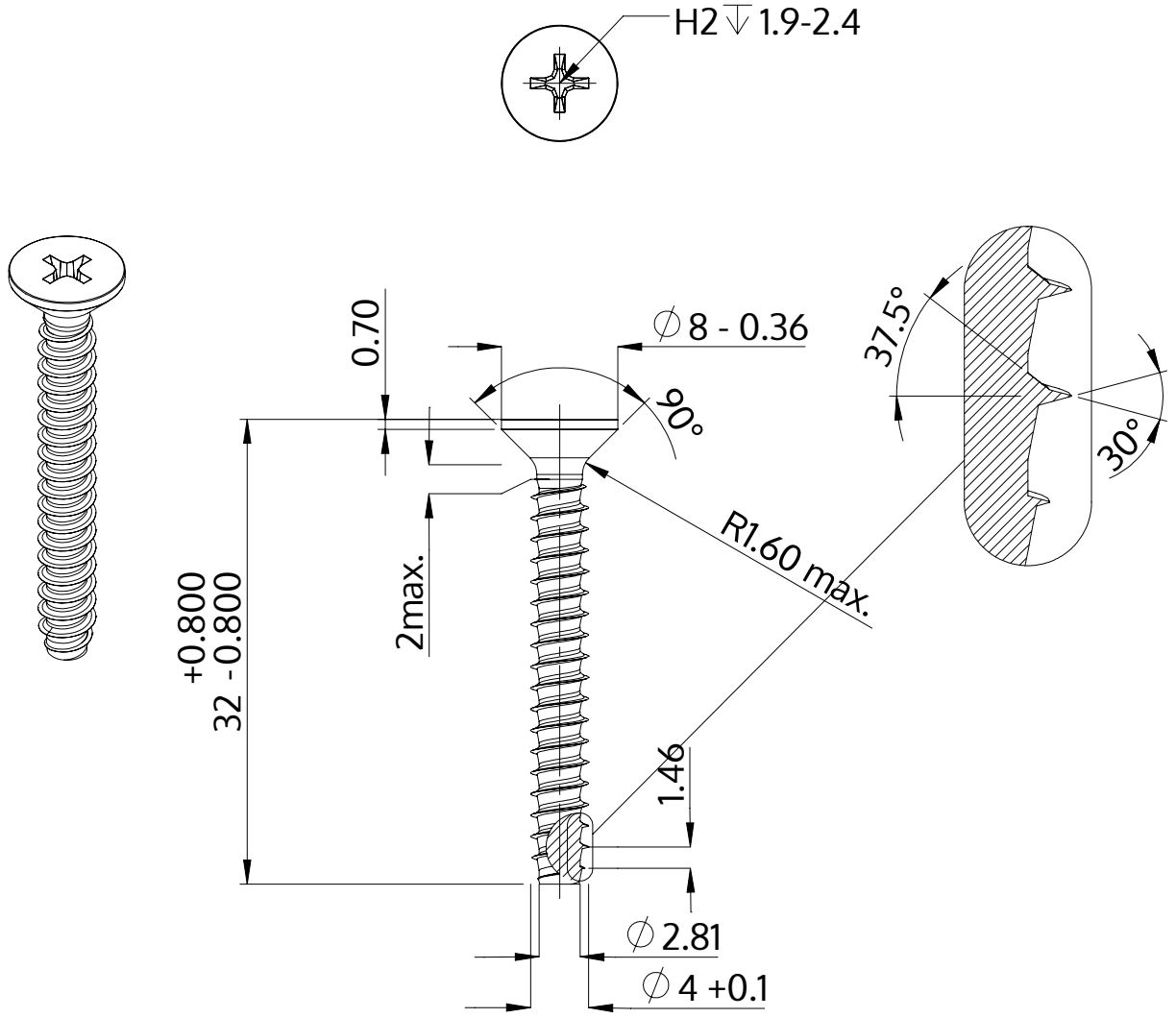

Description	STP33 4.0x32.0 - H2
Matière	Acier,trempé et revenu
Surface	Zinc Nickel passivé noir, trempée, scéllée
Poids	2.314 kg / 1000 Unité

SCREWERK	**STP330400320B**	
Dessin métrique A4	Redimensionner None:1	2024-04