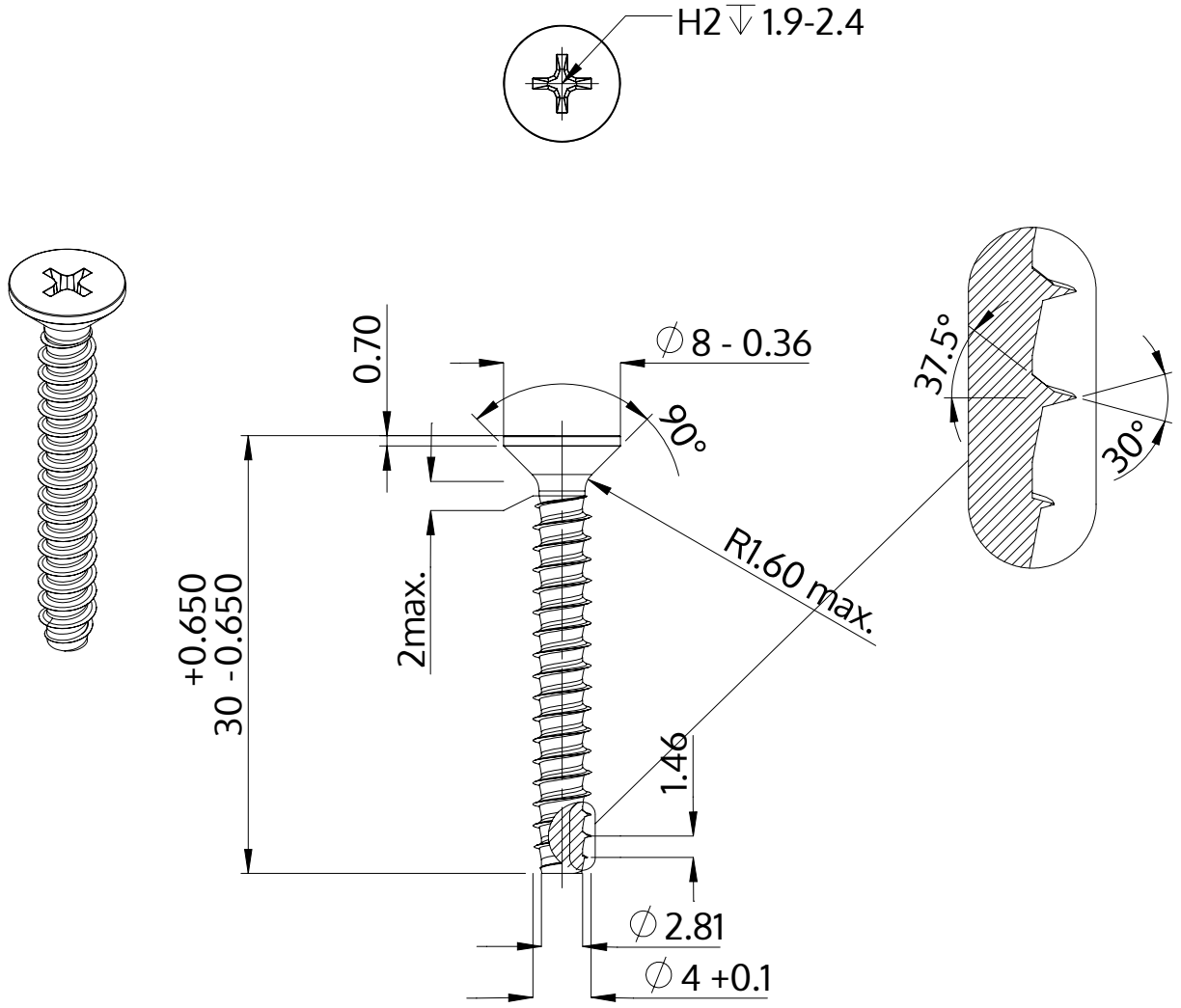

Descrição	STP33 4.0x30.0 - H2
Material	inox A4
Superfície	Decapado e passivado
Peso	2.192 kg / 1000 peças

SCREWERK	**STP330400300C**	
Desenho Métrico A4	Escala 2:1	2024-10