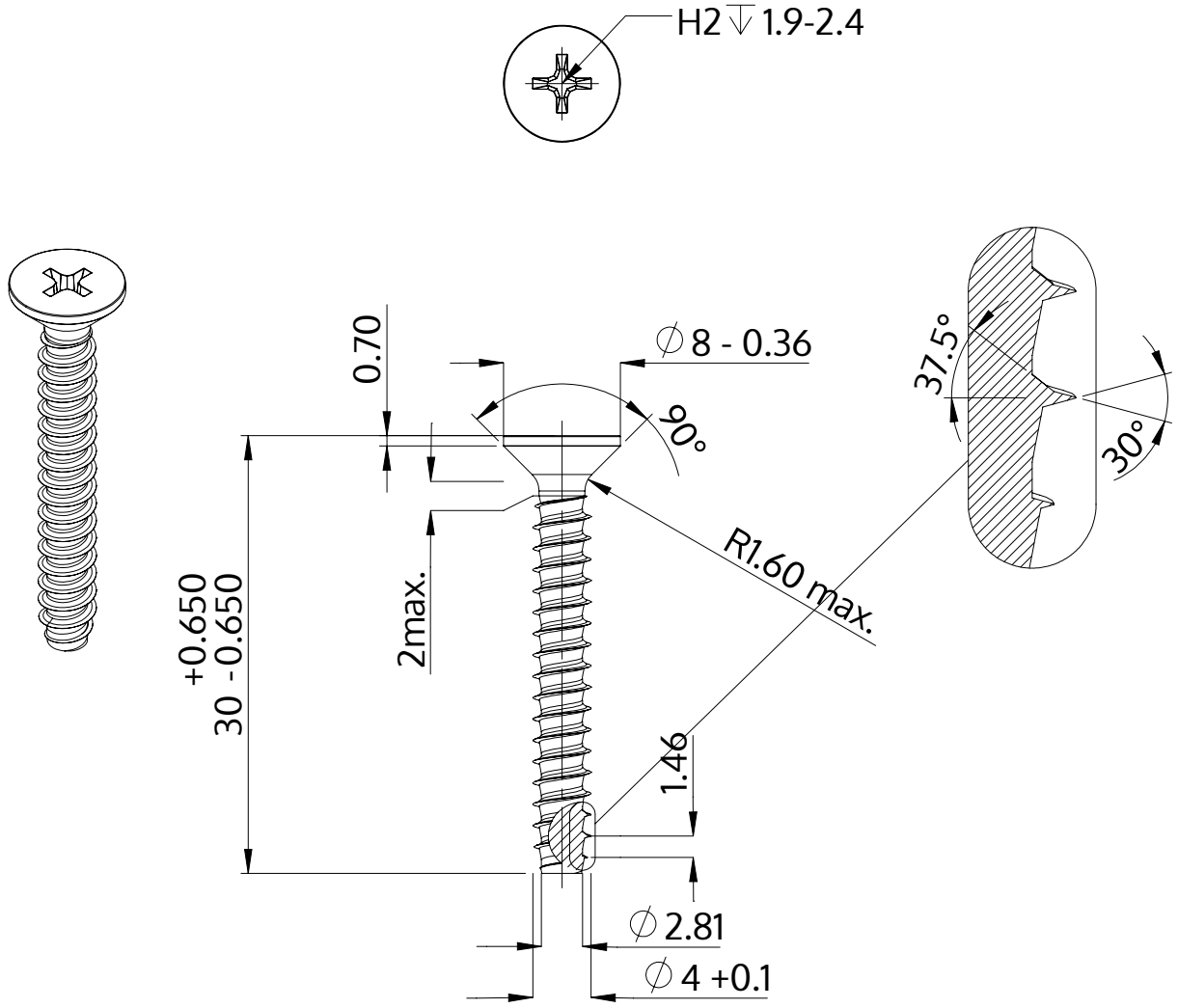

Beschrijving	STP33 4.0x30.0 - H2
Materiaal	veredeld staal
Oppervlak	ZnNi zwart-gepassiveerd, getempert, verzegeld
Gewicht	2.192 kg / 1000 stuk

SCREWERK	**STP330400300B**	
Metrische tekening A4	Schaal None:1	2024-04