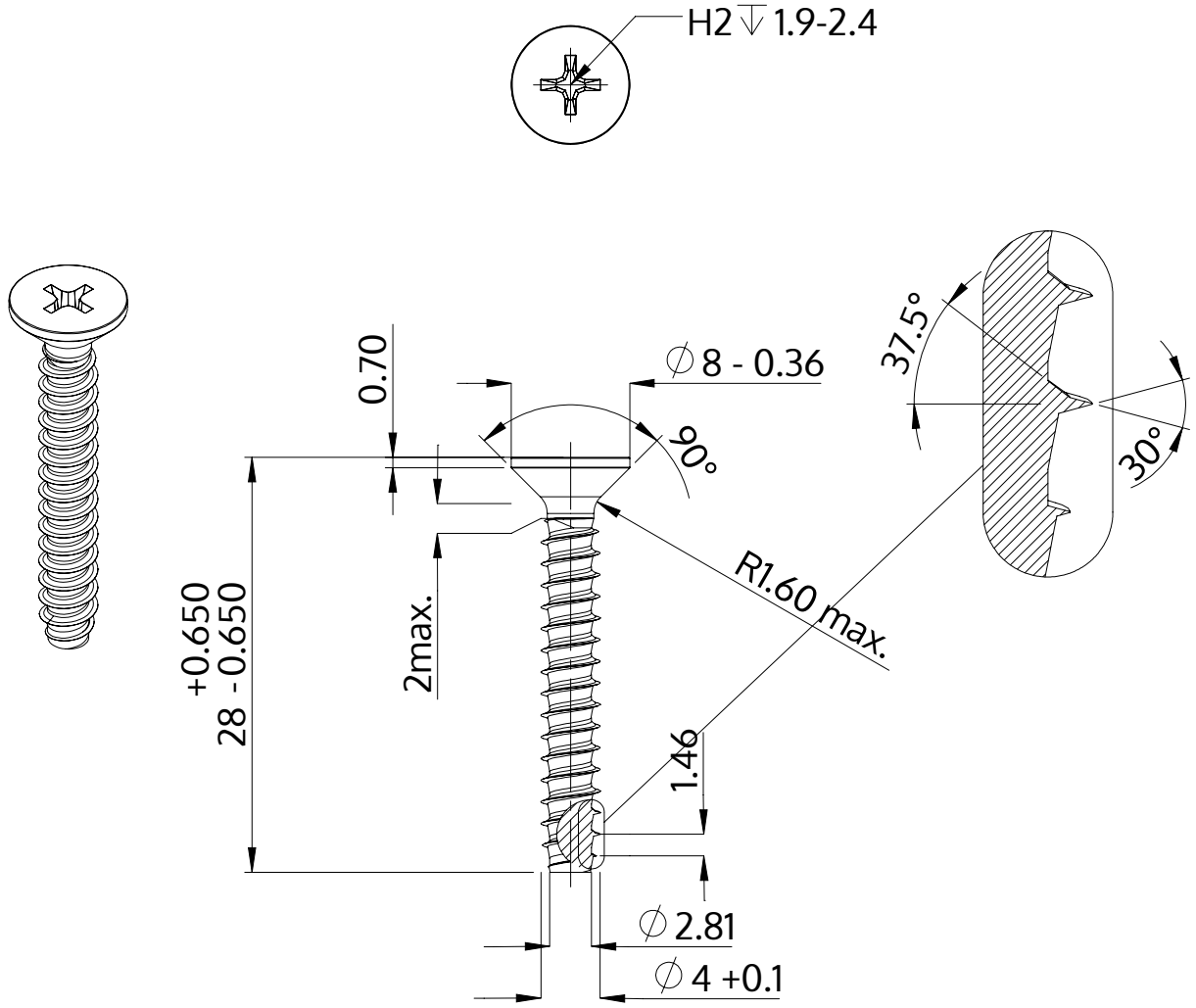

Descrizione	STP33 4.0x28.0 - H2
Materiale	acciaio, temprato
Superficie	Placcato Zinco-Nichel, passivato nero, ricotto, sigillato
Peso	2.070 kg / 1000 pezzi

SCREWERK	**STP330400280B**	
Disegno metrico A4	Scala 2:1	2024-10