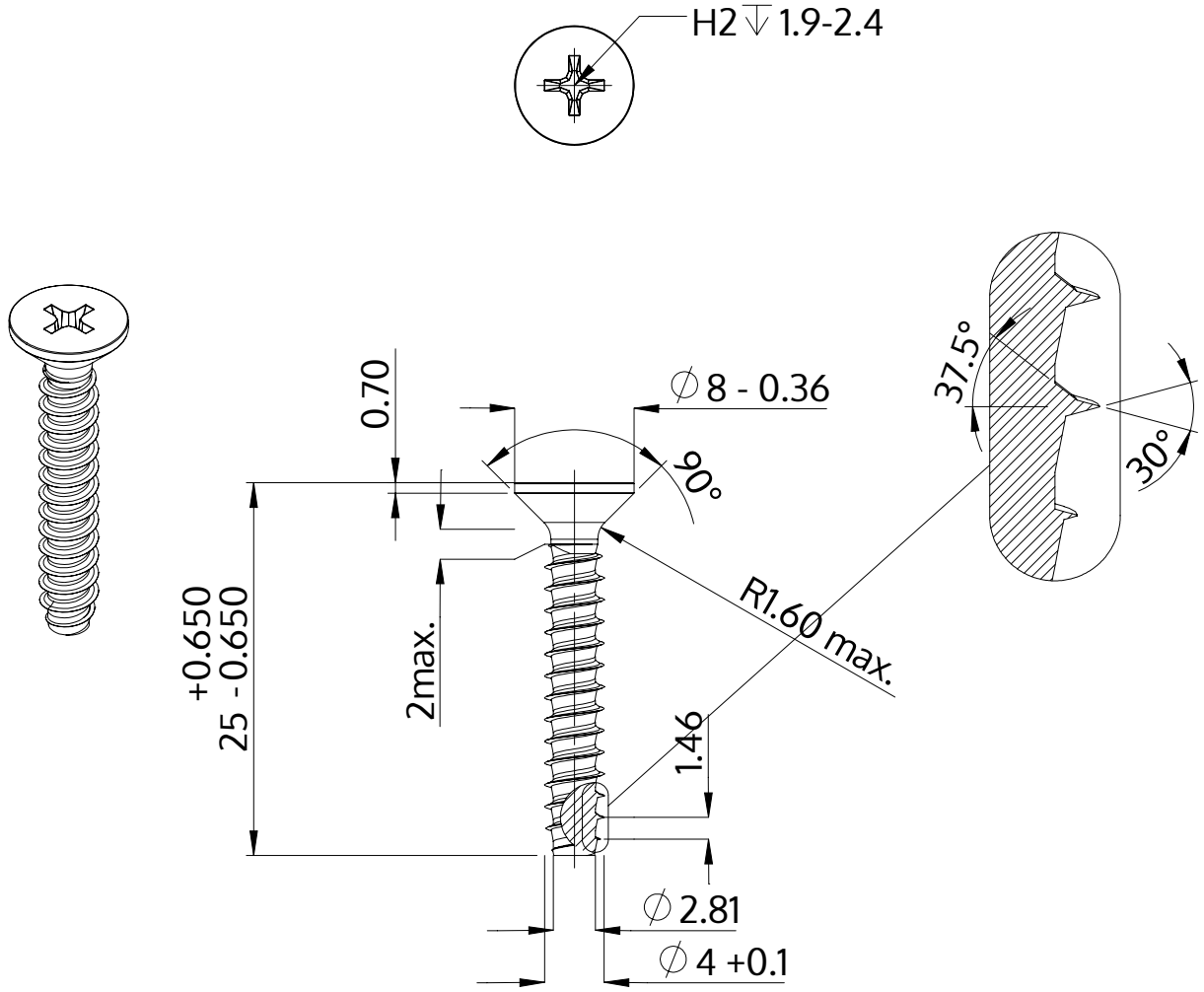

Popis	STP33 4.0x25.0 - H2
Materiál	Nerezová ocel A4
Povrch	holá, mořená a pásová ocel
Hmotnost	1.888 kg / 1000 Kus

SCREWERK	**STP330400250C**	
Metric výkres A4	Měřítko 2:1	2024-10