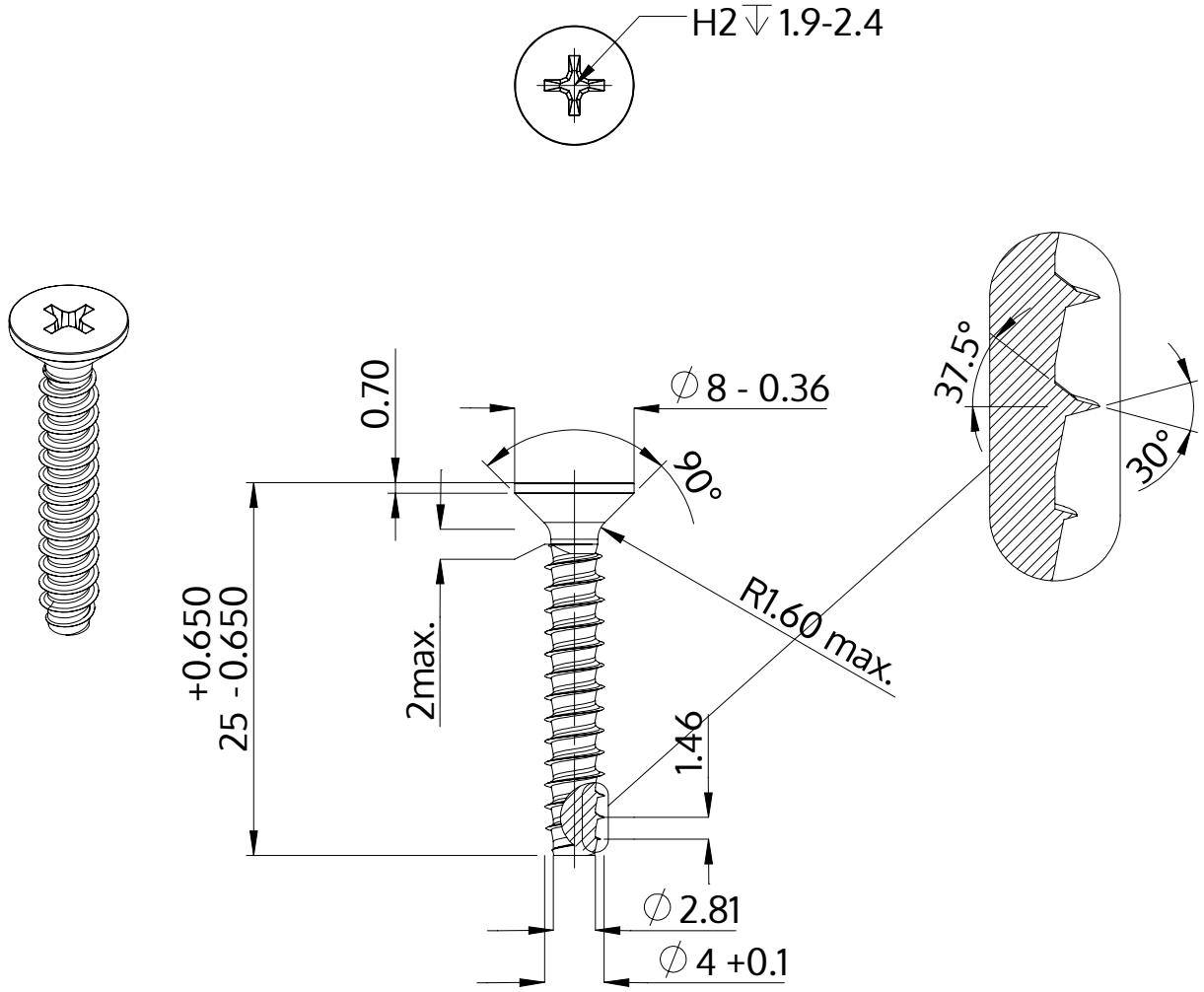

Описание	STP33 4.0x25.0 - H2
Материал	неръждаема стомана A4
Повърхност	гланциран, полиран, пасиваран
Тегло	1.888 kg / 1000 Бройка

SCREWERK	**STP330400250C**	
Метричен дизайн A4	Мащаб 2:1	2024-10