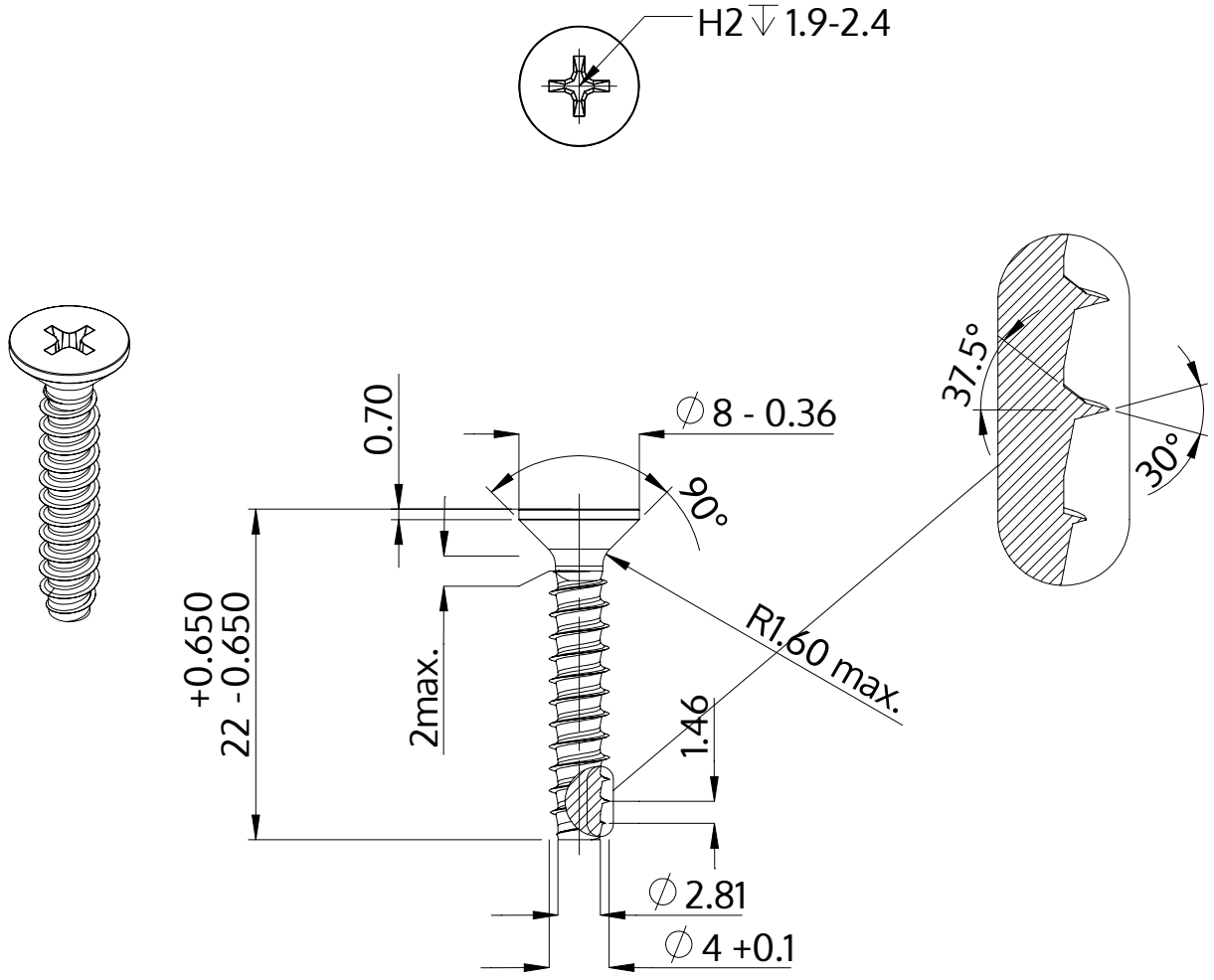

Descrição	STP33 4.0x22.0 - H2
Material	aço, endurecido
Superfície	zincado 5-7 µm, galvanizado, azul / passivado transparente
Peso	1.705 kg / 1000 peças

SCREWERK	**STP330400220S**	
Desenho Métrico A4	Escala 2:1	2024-10