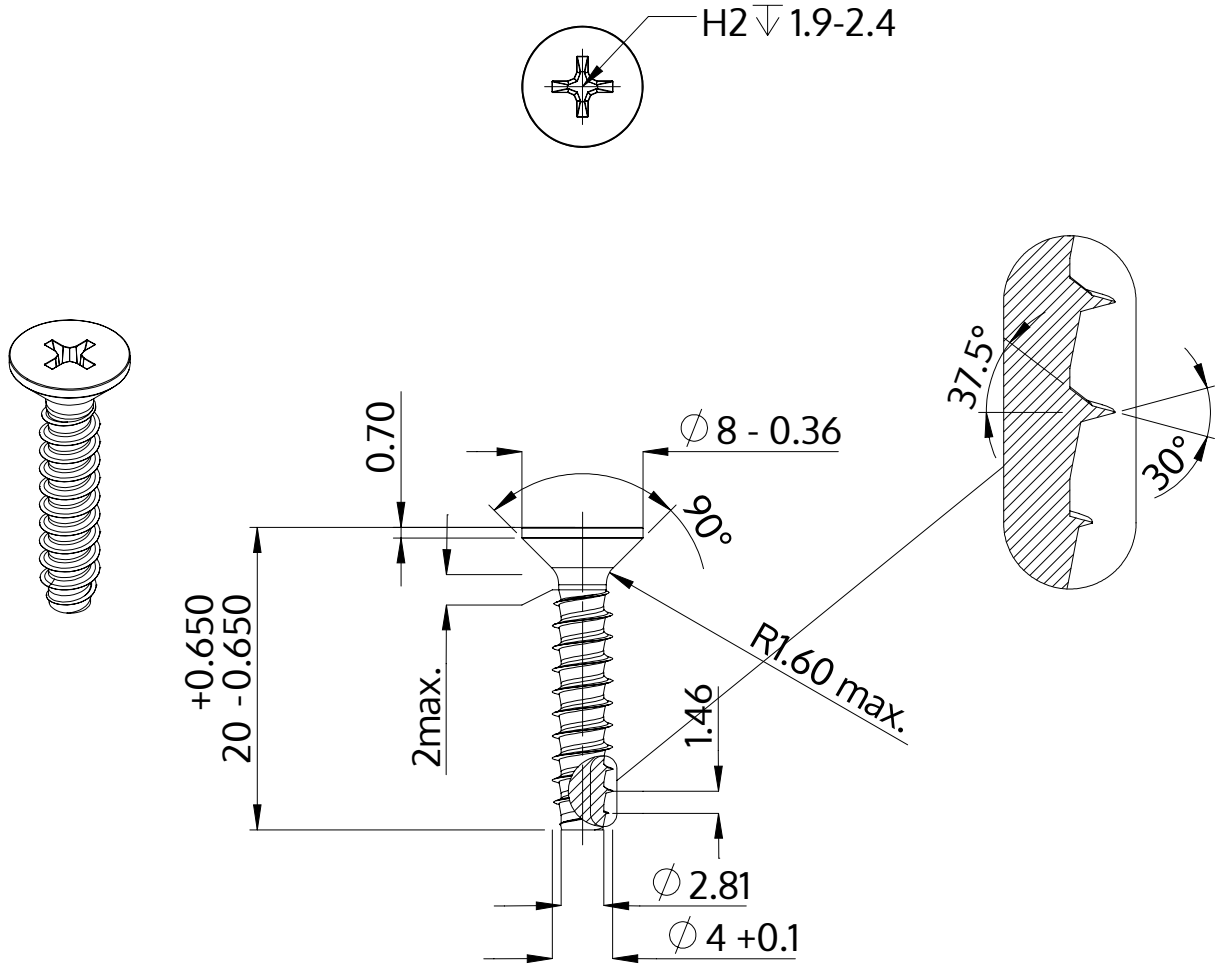

Opis	STP33 4.0x20.0 - H2
Materiał	Stal szlachetna A4
Powierzchnia	Prosta, bejcowana i pasywowana
Waga	1.584 kg / 1000 sztuk

SCREWERK	**STP330400200C**	
Rysunek metryczny A4	Skala 2:1	2024-10