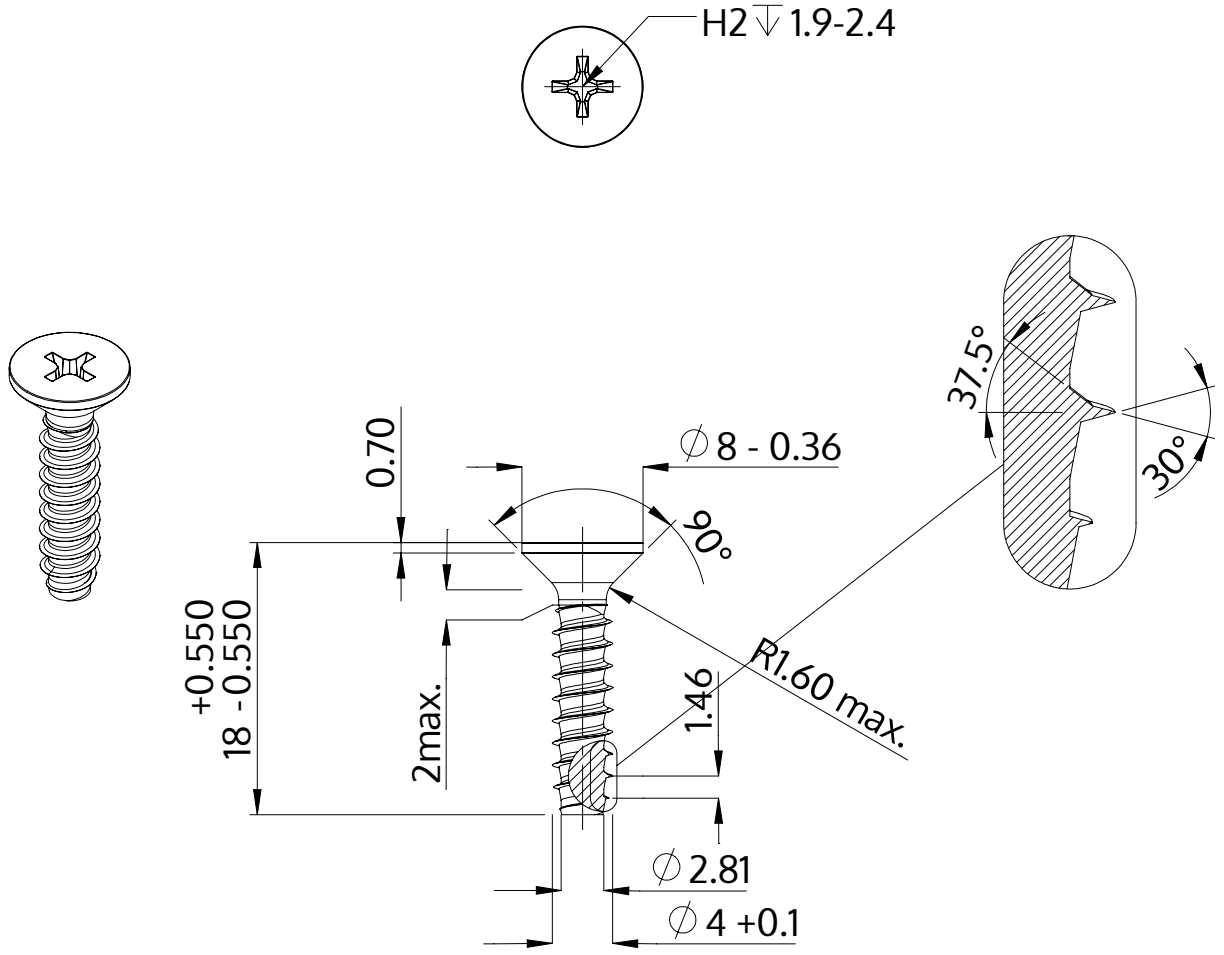

Açıklaması	STP33 4.0x18.0 - H2
Malzeme	Çelik, sertleştirilmiş
Kaplama	galvanizli 5-7 µm, temperliö mavi / şeffaf pasifleştirilmiştir
Ağırlık	1.462 kg / 1000 Adet

SCREWERK	**STP330400180S**	
Metrik çizim A4	Ölçeklendirme 2:1	2024-10