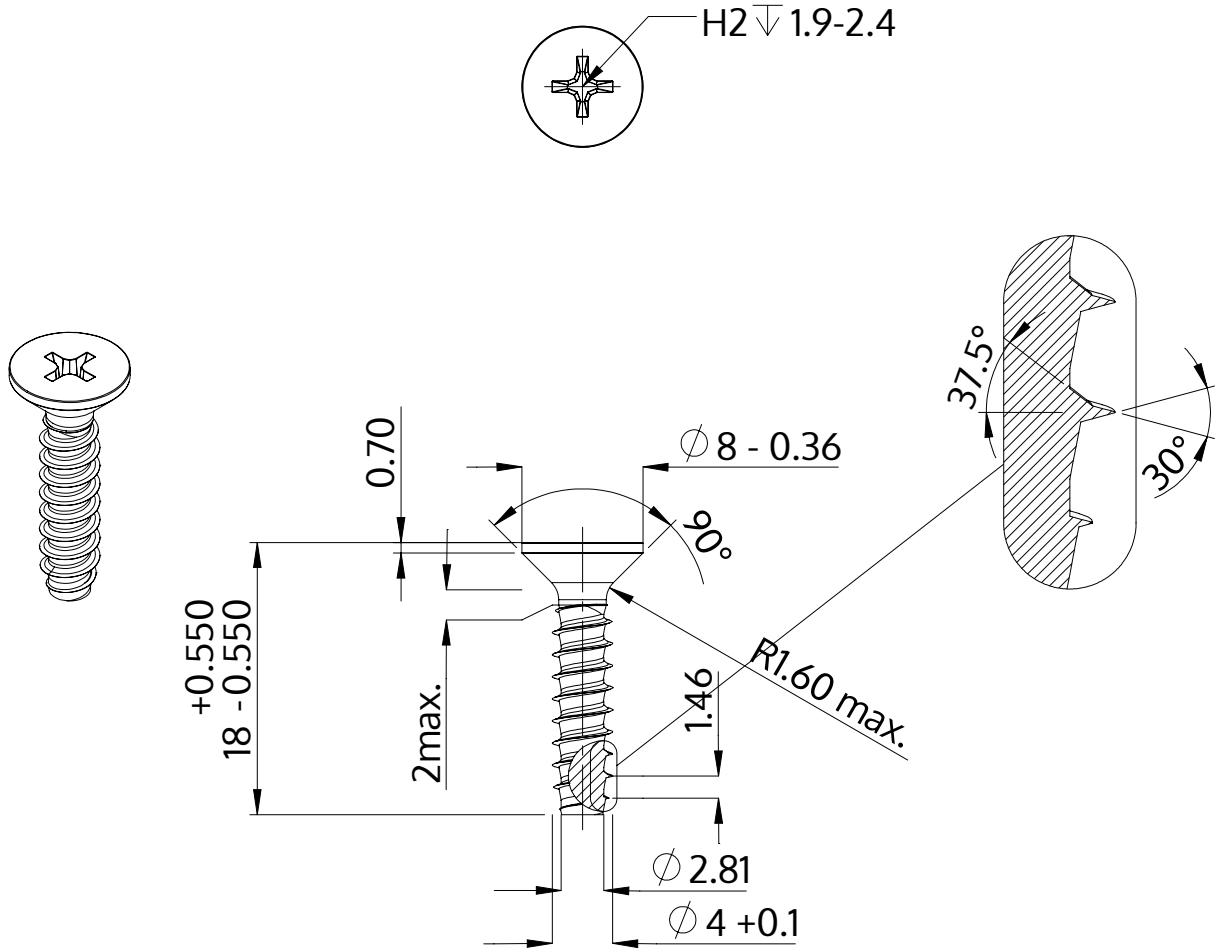

Descriere	STP33 4.0x18.0 - H2
Material	oțel, călit
Exterior	zincat 5-7 µm, recopt, pasivat transparent/albastru
Greutate	1.462 kg / 1000 unități

SCREWERK	**STP330400180S**	
Desen metric A4	Scalarea 2:1	2024-10