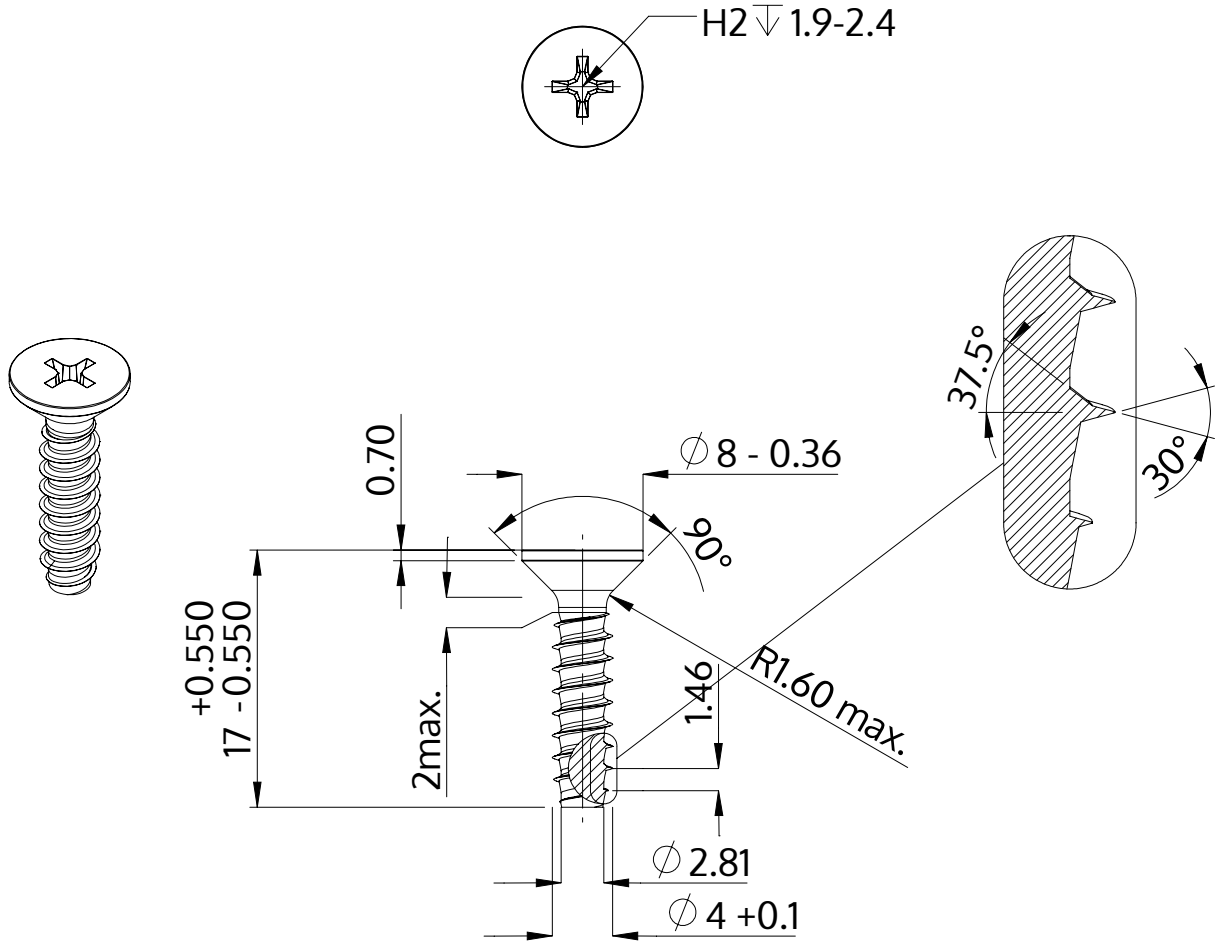


| | |
|---|---|
| Descrição | STP33 4.0x17.0 - H2 |
| Material | inox A2 |
| Superfície | Decapado e passivado |
| Peso | 1.401 kg / 1000 peças |

| | | |
|---|---|---|
| SCREWERK | **STP330400170E** | |
| Desenho Métrico A4 | Escala 2:1 | 2024-10 |