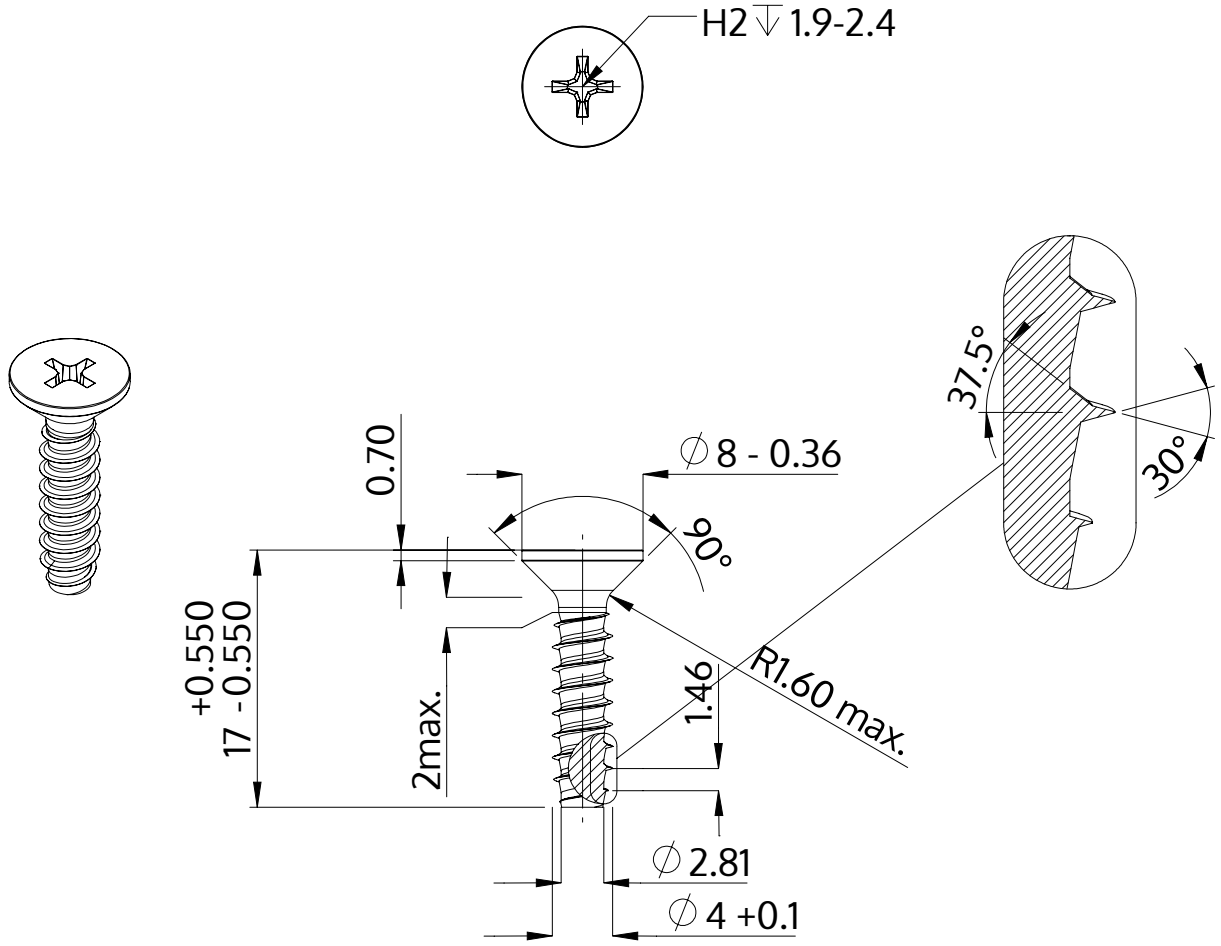

Beschreibung	STP33 4.0x17.0 - H2
Werkstoff	Edelstahl A2
Oberfläche	blank, gebeizt und passiviert
Gewicht	1.401 kg / 1000 Stück

SCREWERK	**STP330400170E**	
Metrische Zeichnung A4	Skalierung None:1	2024-04