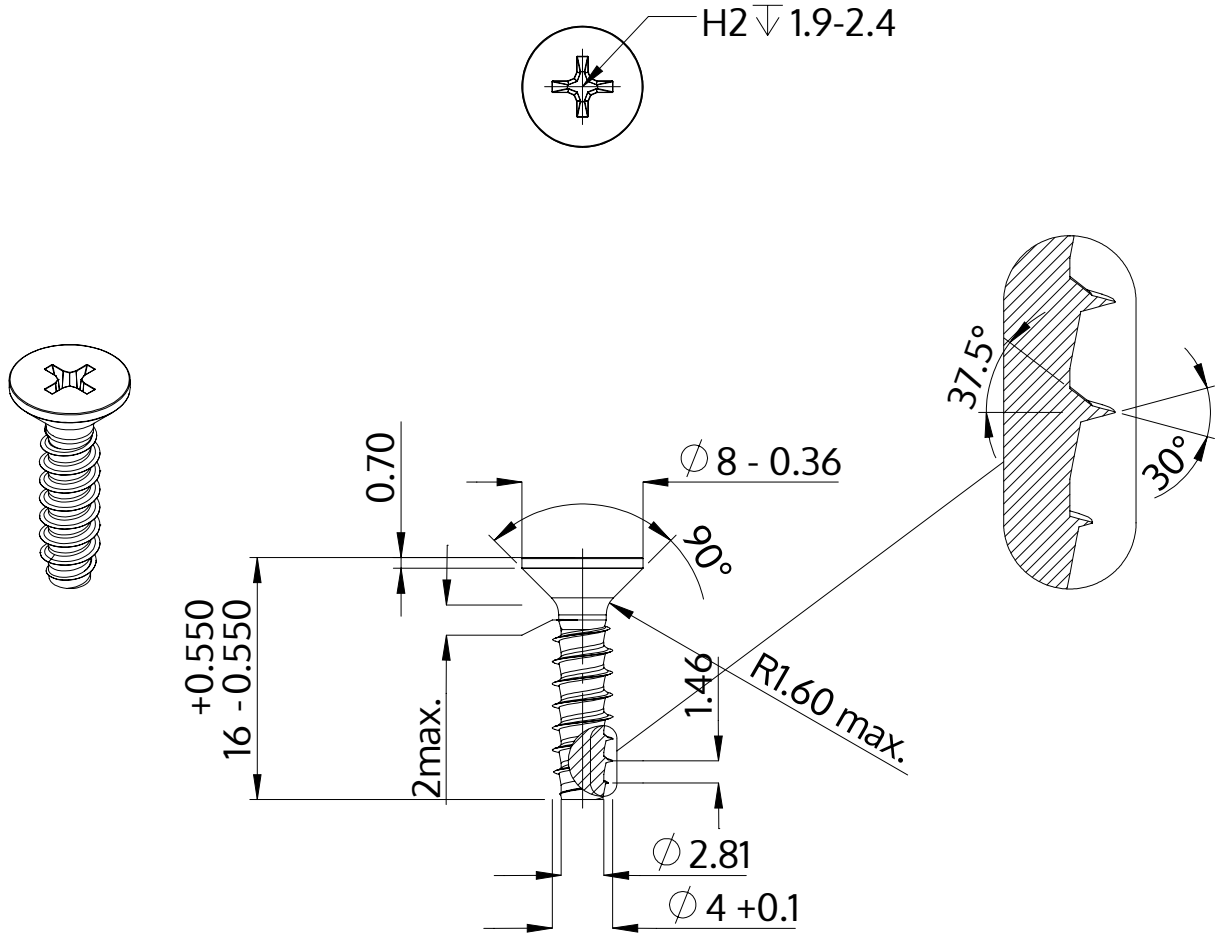

Descripción	STP33 4.0x16.0 - H2
Material	Acero, endurecido
Superficie	galvanizado 5-7 micras, recocido, azul / pasivado transparente
Peso	1.340 kg / 1000 Piezas

SCREWERK	**STP330400160S**	
Diseño métrico	Escalada None:1	2024-04