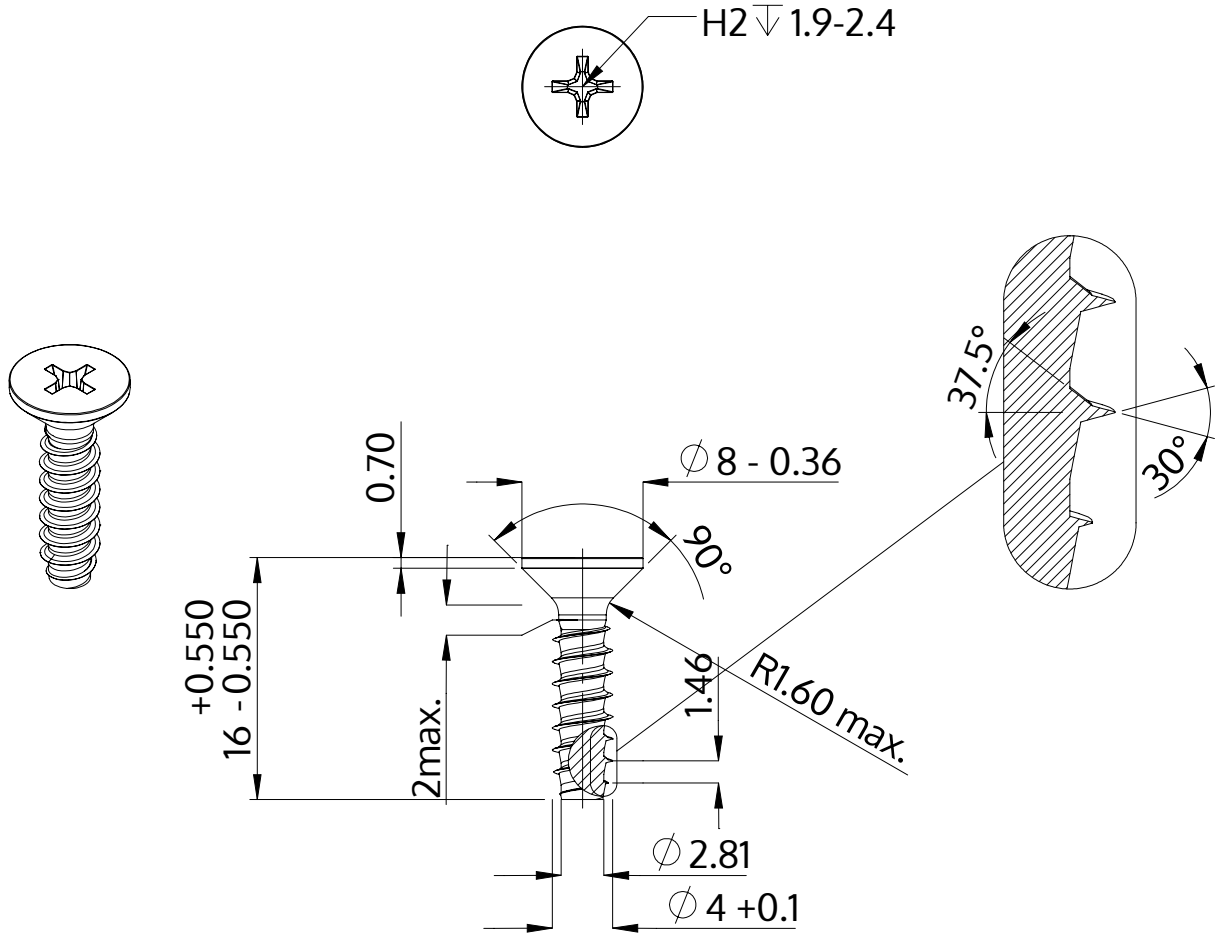

Descrizione	STP33 4.0x16.0 - H2
Materiale	acciaio inossidabile A2
Superficie	bianco-decapato e passivato
Peso	1.340 kg / 1000 pezzi

SCREWERK	**STP330400160E**	
Disegno metrico A4	Scala None:1	2024-04