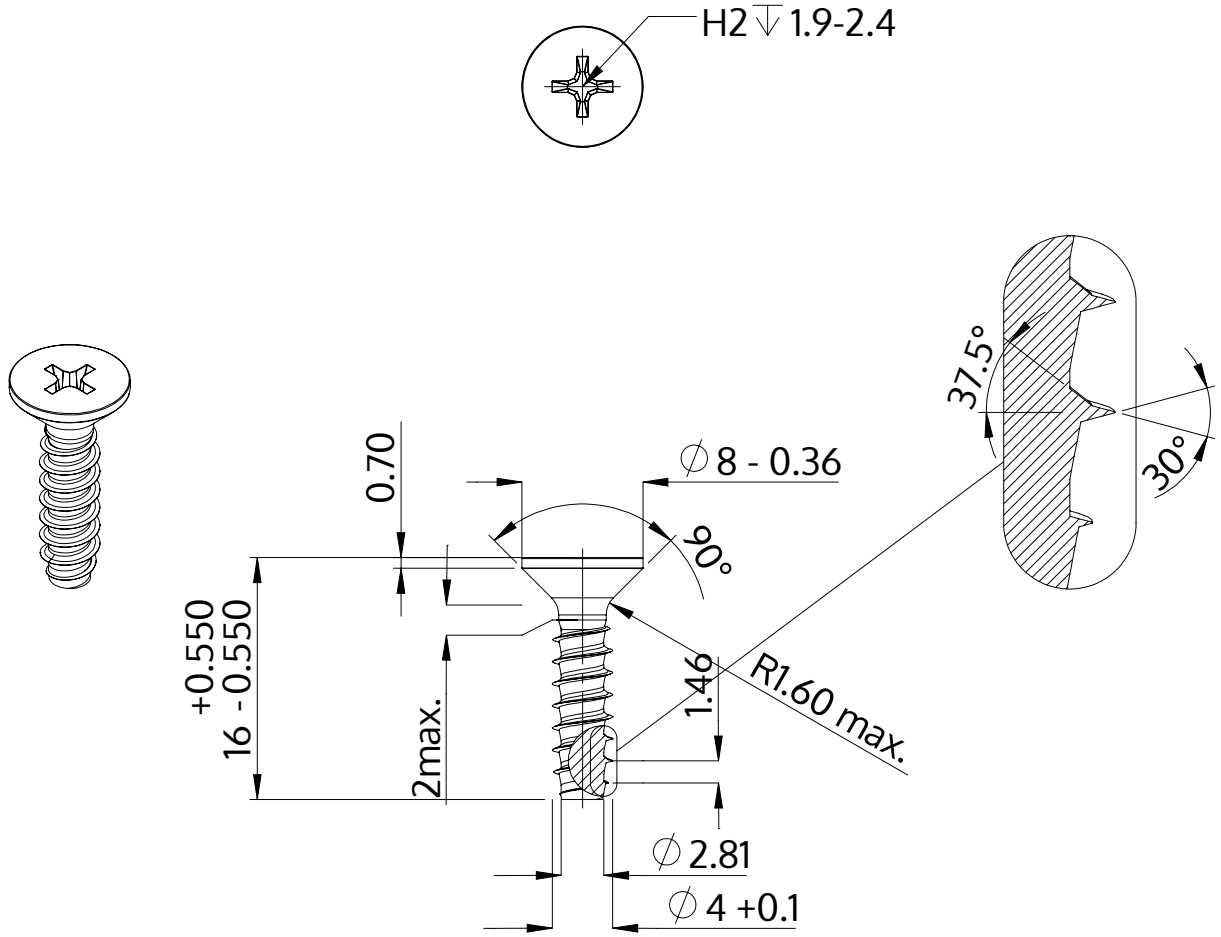

Описание	STP33 4.0x16.0 - H2
Материал	неръждаема стомана A2
Повърхност	гланциран, полиран, пасиваран
Тегло	1.340 kg / 1000 Бройка

SCREWERK	**STP330400160E**	
Метричен дизайн A4	Мащаб None:1	2024-05