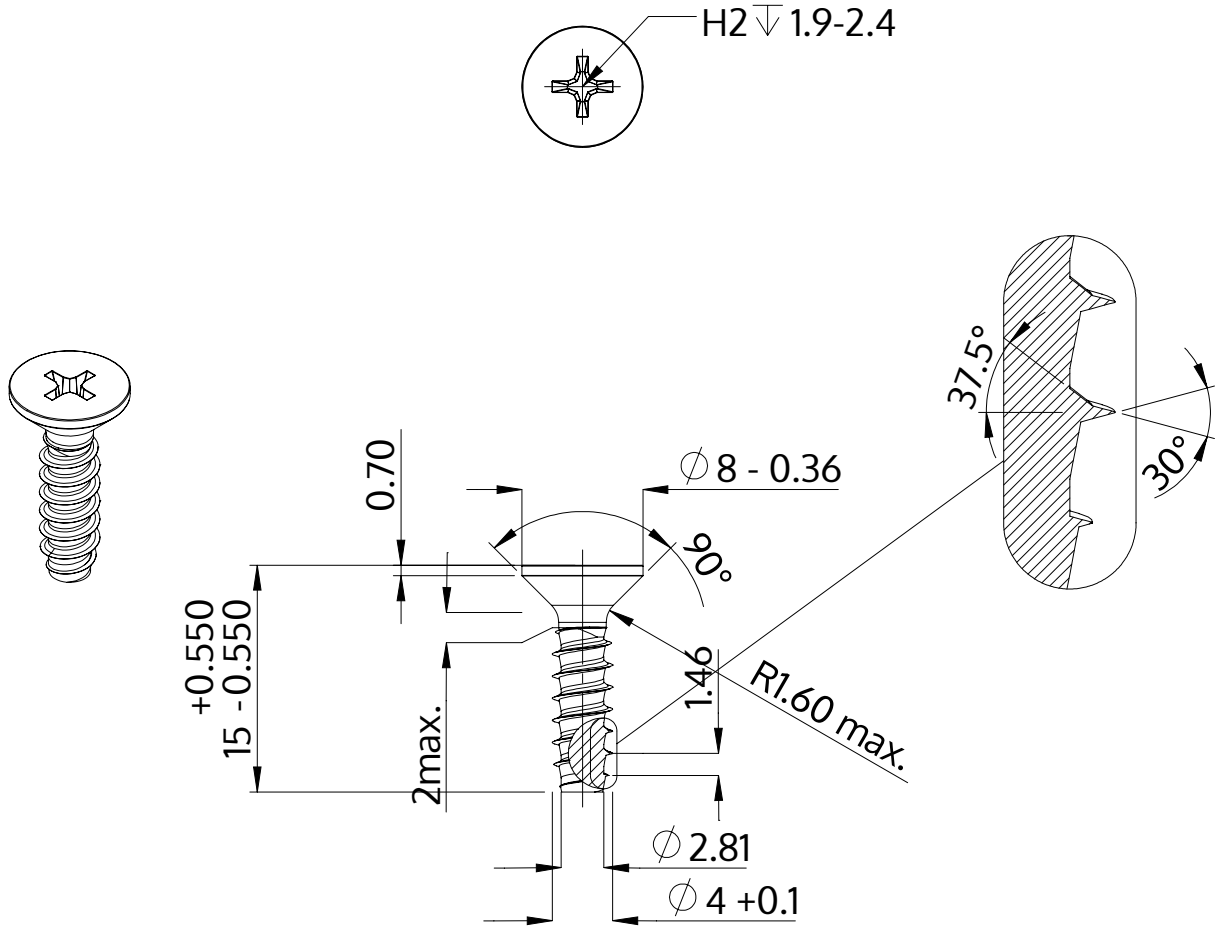


| | |
|---|---|
| Beskrivning | STP33 4.0x15.0 - H2 |
| Material | rostfritt stål A2 |
| Yta | blank och passiviserad |
| Vikt | 1.279 kg / 1000 styck |

| | | |
|---|---|---|
| SCREWERK | **STP330400150E** | |
| Metrisk skiss A4 | Skala None:1 | 2024-04 |