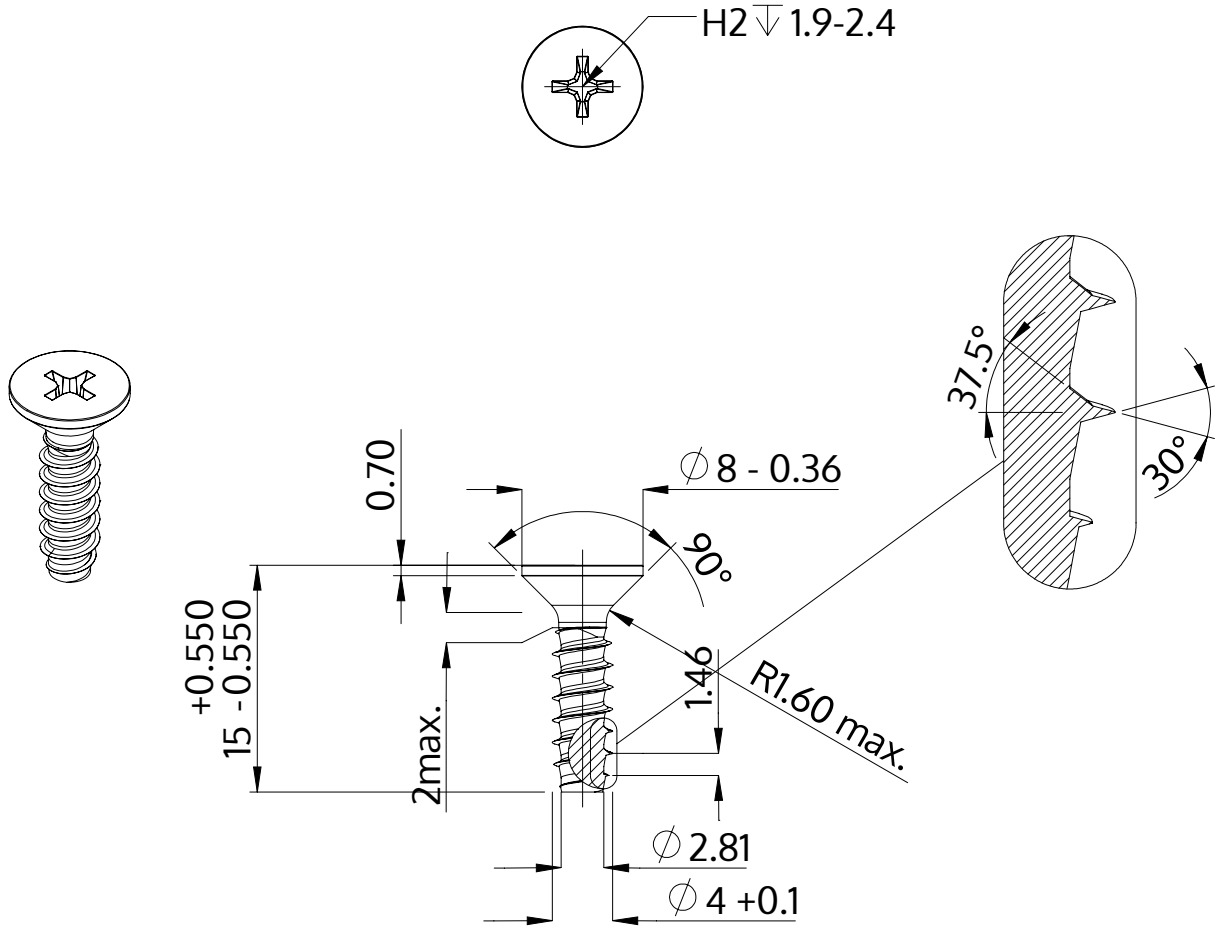

Açıklaması	STP33 4.0x15.0 - H2
Malzeme	Paslanmaz Çelik A4
Kaplama	Parlak, cilalanmış ve pasifleştirilmiştir
Ağırlık	1.279 kg / 1000 Adet

SCREWERK	**STP330400150C**	
Metrik çizim A4	Ölçeklendirme None:1	2024-04