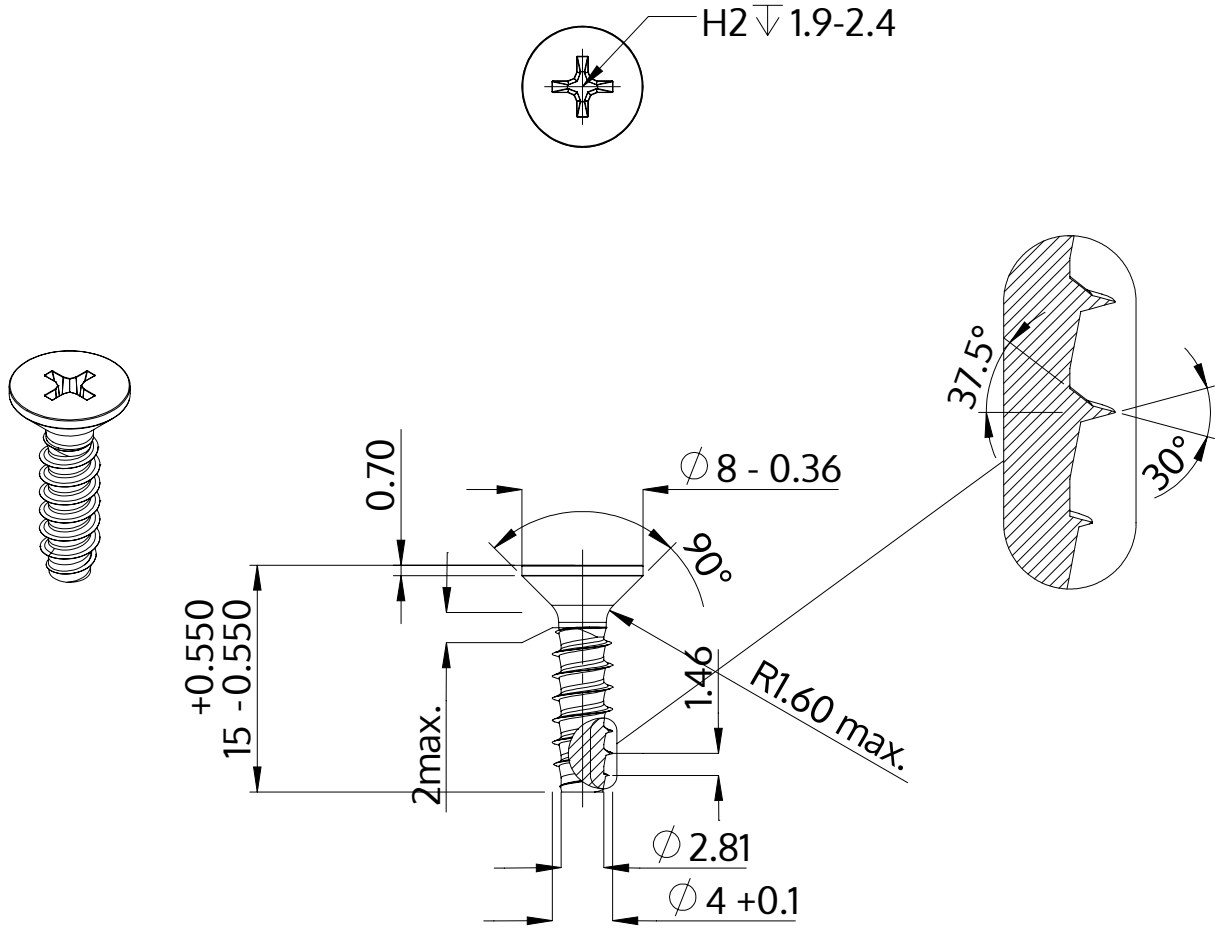

Açıklaması	STP33 4.0x15.0 - H2
Malzeme	Çelik, sertleştirilmiş
Kaplama	ZnNi siyah-pasifleştirilmiştir, temperlenmistir, kaplanmış
Ağırlık	1.279 kg / 1000 Adet

SCREWERK	**STP330400150B**	
Metrik çizim A4	Ölçeklendirme 2:1	2024-10