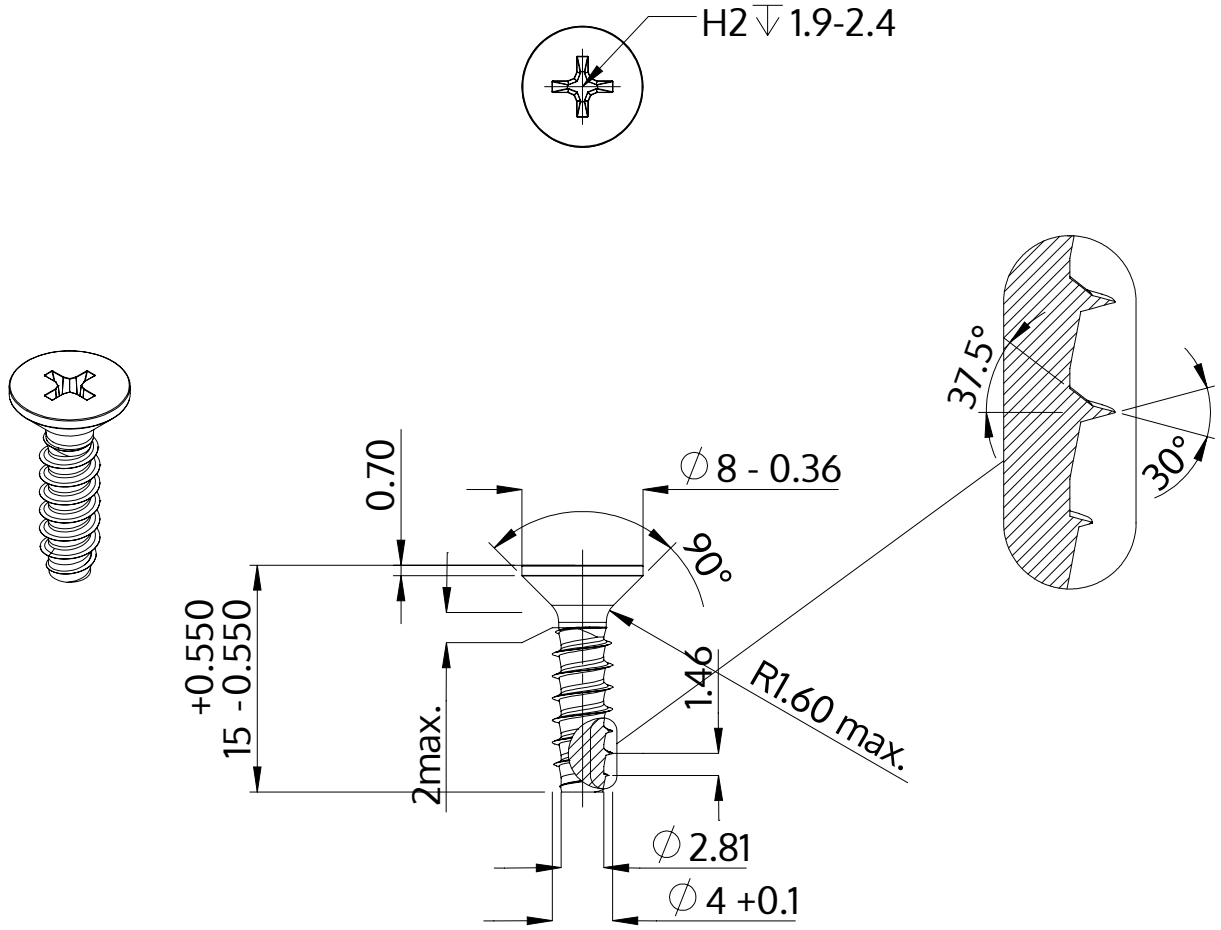

Opis	STP33 4.0x15.0 - H2
Materiał	Stal, hartowana
Powierzchnia	ZiNi czarna-pasywowana, temperowana, uszczelniona
Waga	1.279 kg / 1000 sztuk

SCREWERK	**STP330400150B**	
Rysunek metryczny A4	Skala 2:1	2024-10