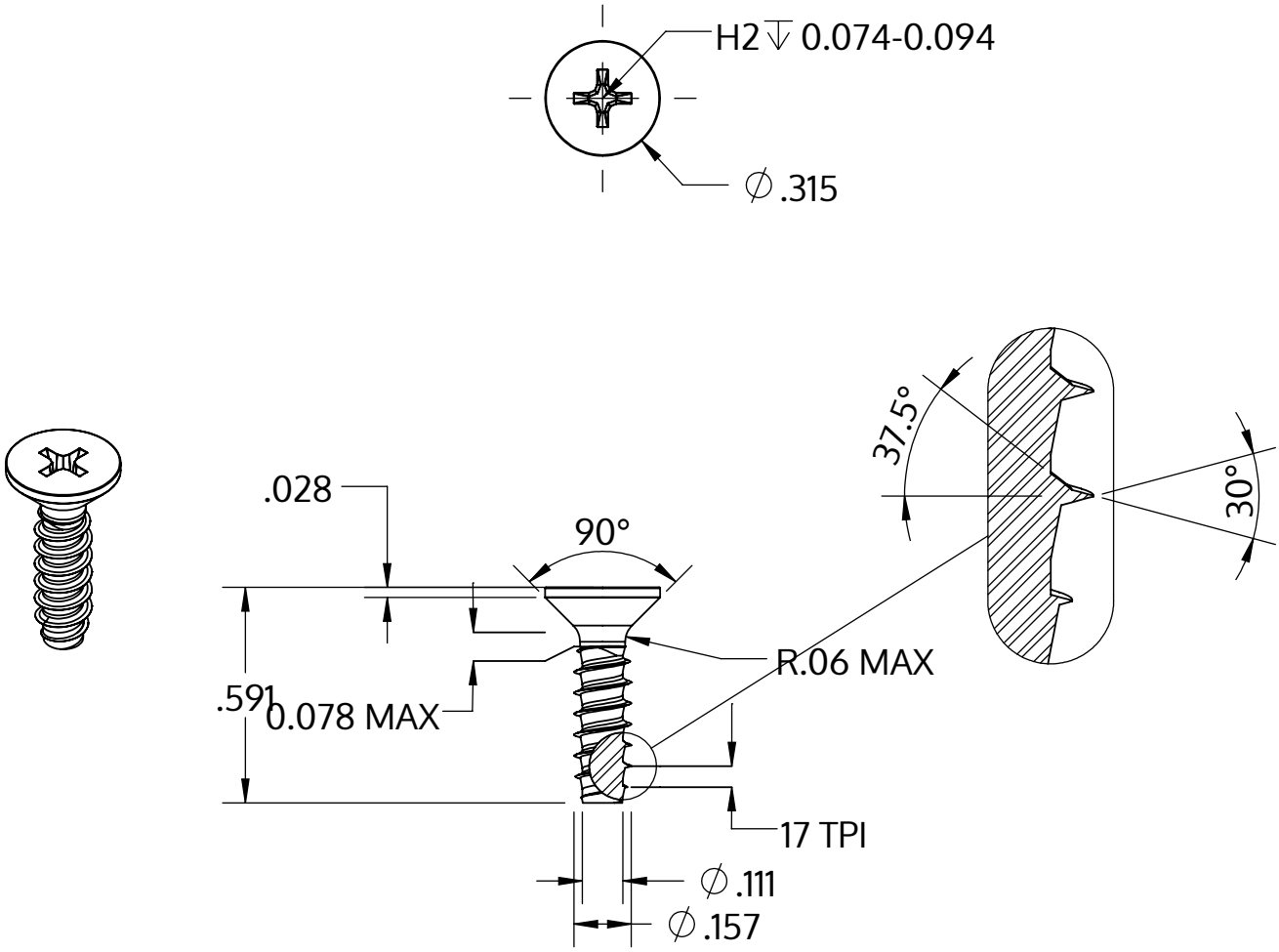

Metric size	M4 x 1.46 mm
US size (converted)	#8-17
	Tolerances [inch]
Length	+/- 0.021
Head diameter	+0 / -0.014
Head height	
Thread diameter	+0.003 / -0

Descrição	STP33 4.0x15.0 - H2
Material	aço, endurecido
Superfície	Zincado Niquelado Galvanizado, Passivado negro
Peso	1.279 kg / 1000 peças

SCREWERK	**STP330400150B**	
_Zoll Zeichnung Größe A	Escala 2:1	2024-10