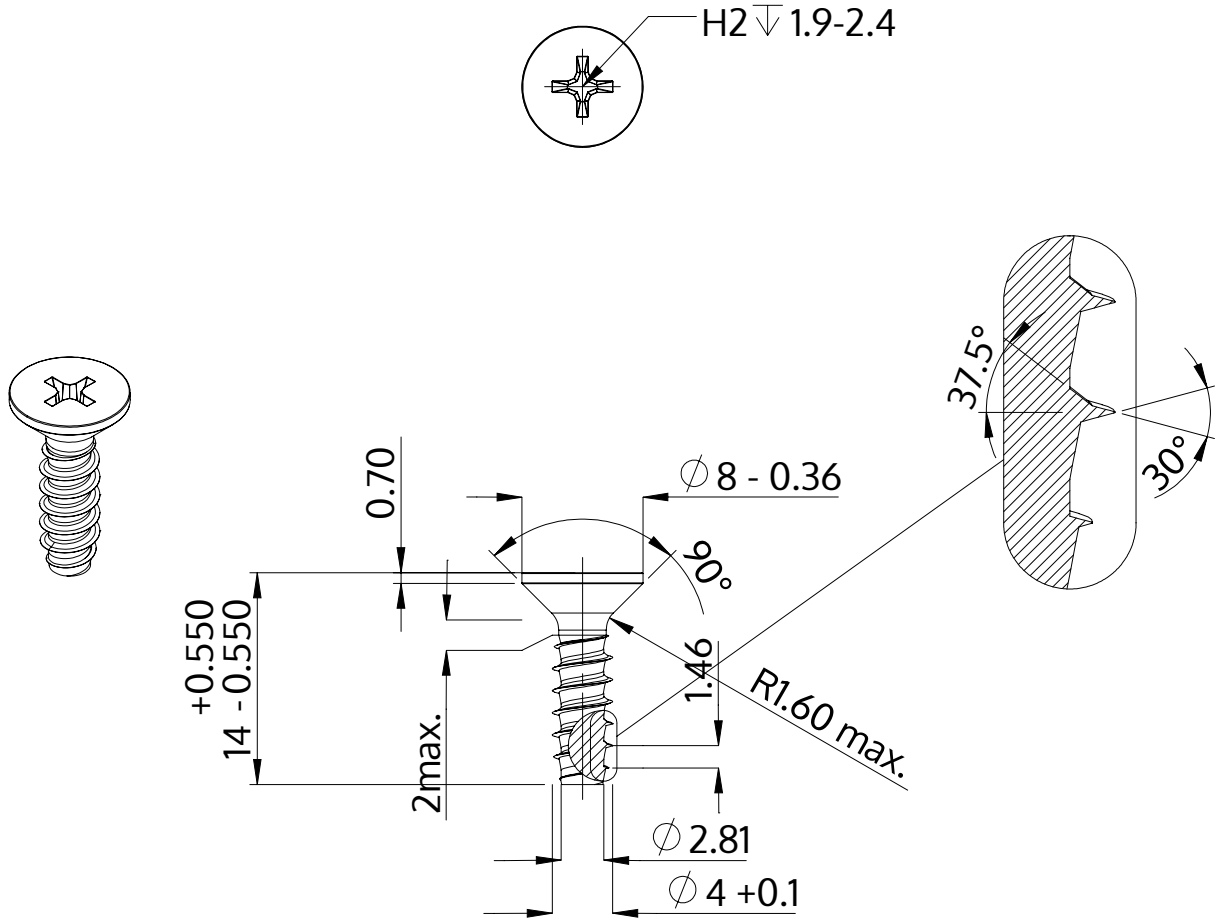

Beschrijving	STP33 4.0x14.0 - H2
Materiaal	roestvrij staal A4
Oppervlak	blank, geetst en gepassieveerd
Gewicht	1.219 kg / 1000 stuk

SCREWERK	**STP330400140C**	
Metrische tekening A4	Schaal 2:1	2024-10