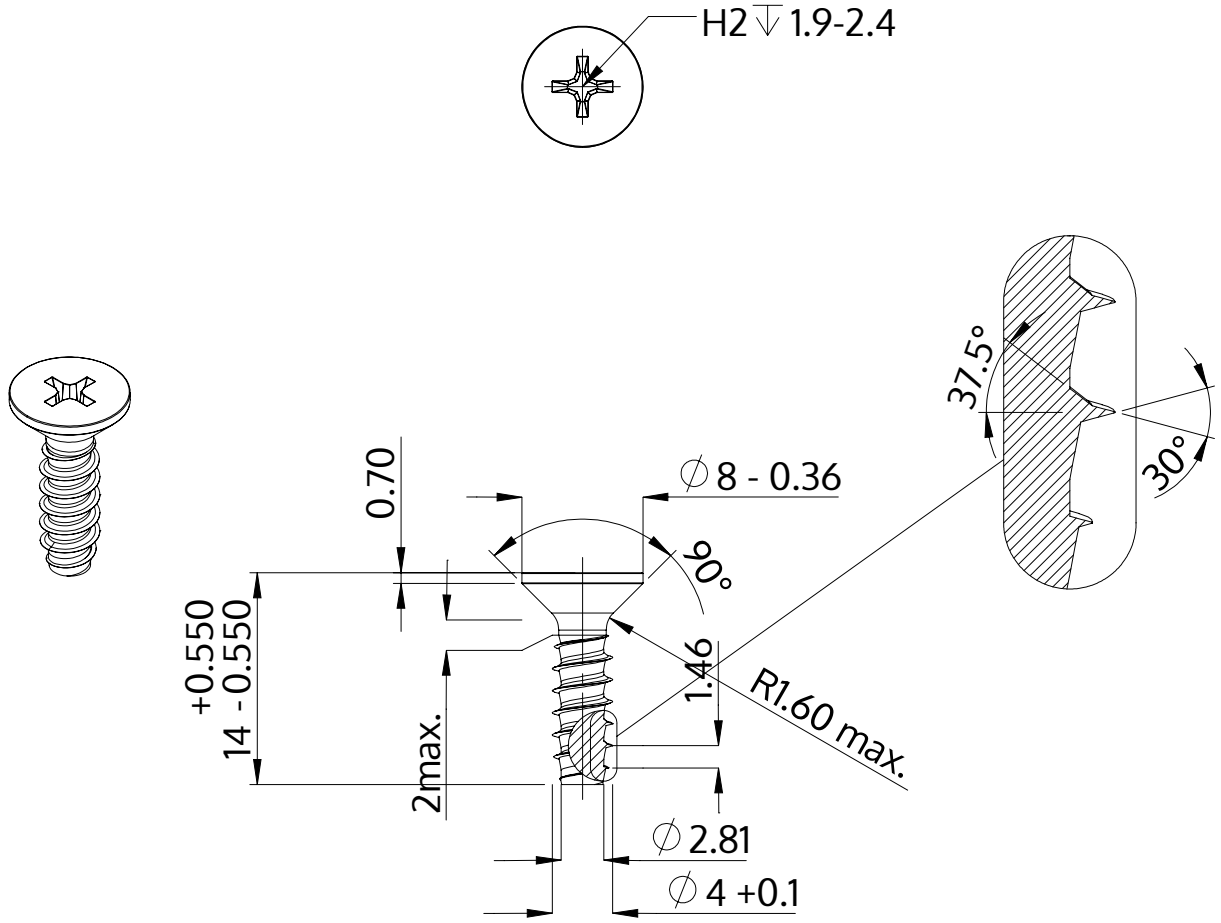

Описание	STP33 4.0x14.0 - H2
Материал	сталь, упрочненная
Поверхность	ZnNi, черная пассивировка+отжиг+масло
Вес	1.219 kg / 1000 Штука

SCREWERK	**STP330400140B**	
Метрический чертеж A4	Шкала None:1	2024-04