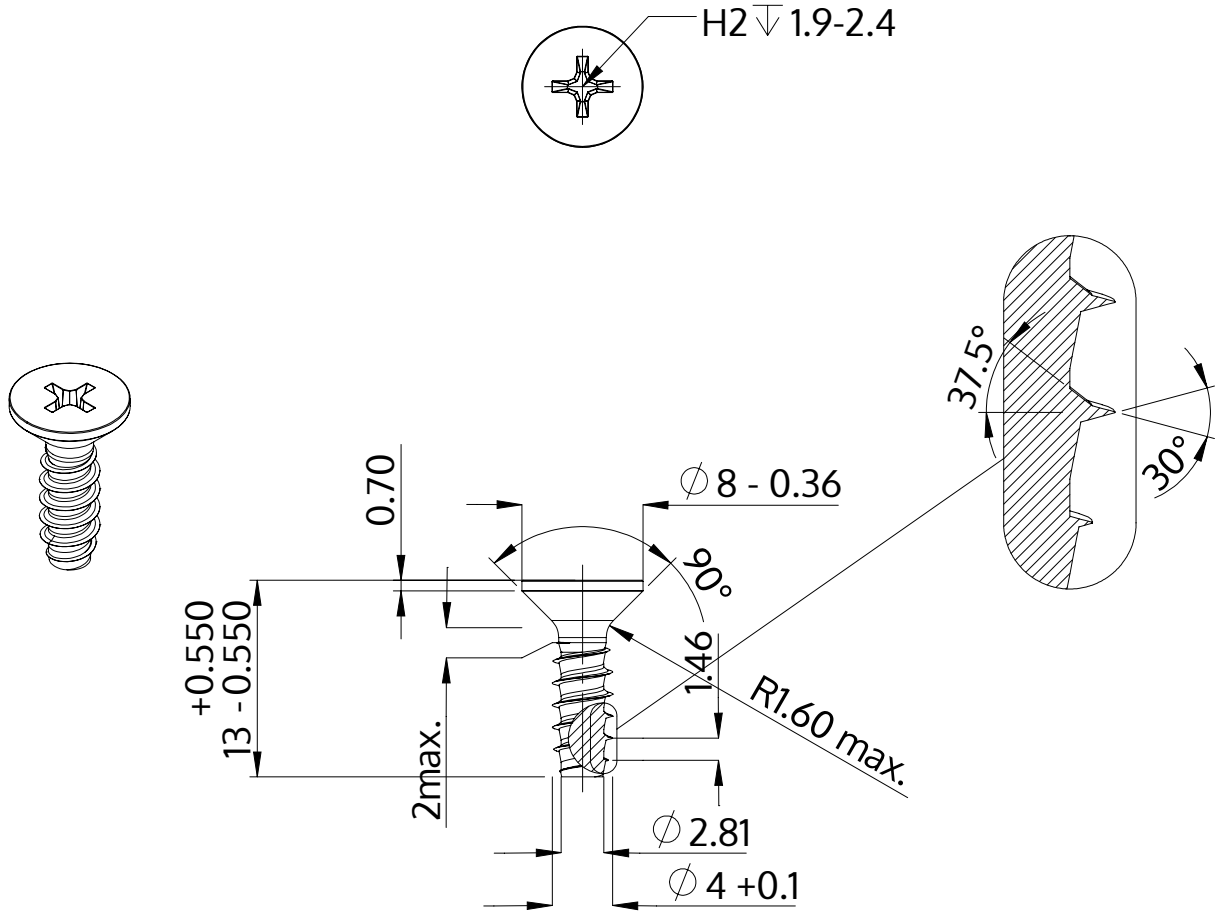

Açıklaması	STP33 4.0x13.0 - H2
Malzeme	Çelik, sertleştirilmiş
Kaplama	galvanizli 5-7 µm, temperliö mavi / şeffaf pasifleştirilmiştir
Ağırlık	1.158 kg / 1000 Adet

SCREWERK	**STP330400130S**	
Metrik çizim A4	Ölçeklendirme None:1	2024-04