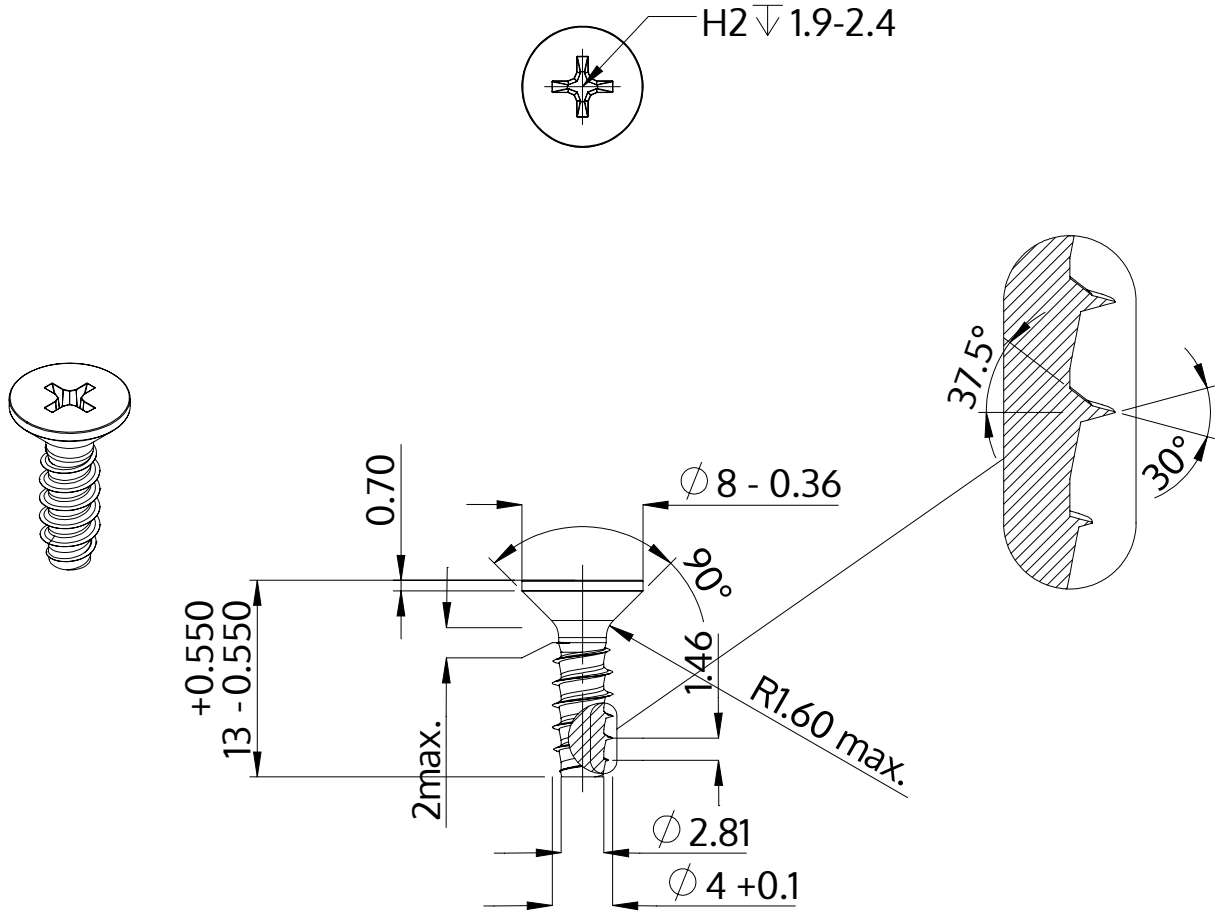

Descriere	STP33 4.0x13.0 - H2
Material	oţel inoxidabil A4
Exterior	neacoperit, murat și pasivat
Greutate	1.158 kg / 1000 unități

SCREWERK	**STP330400130C**	
Desen metric A4	Scalarea 2:1	2024-05