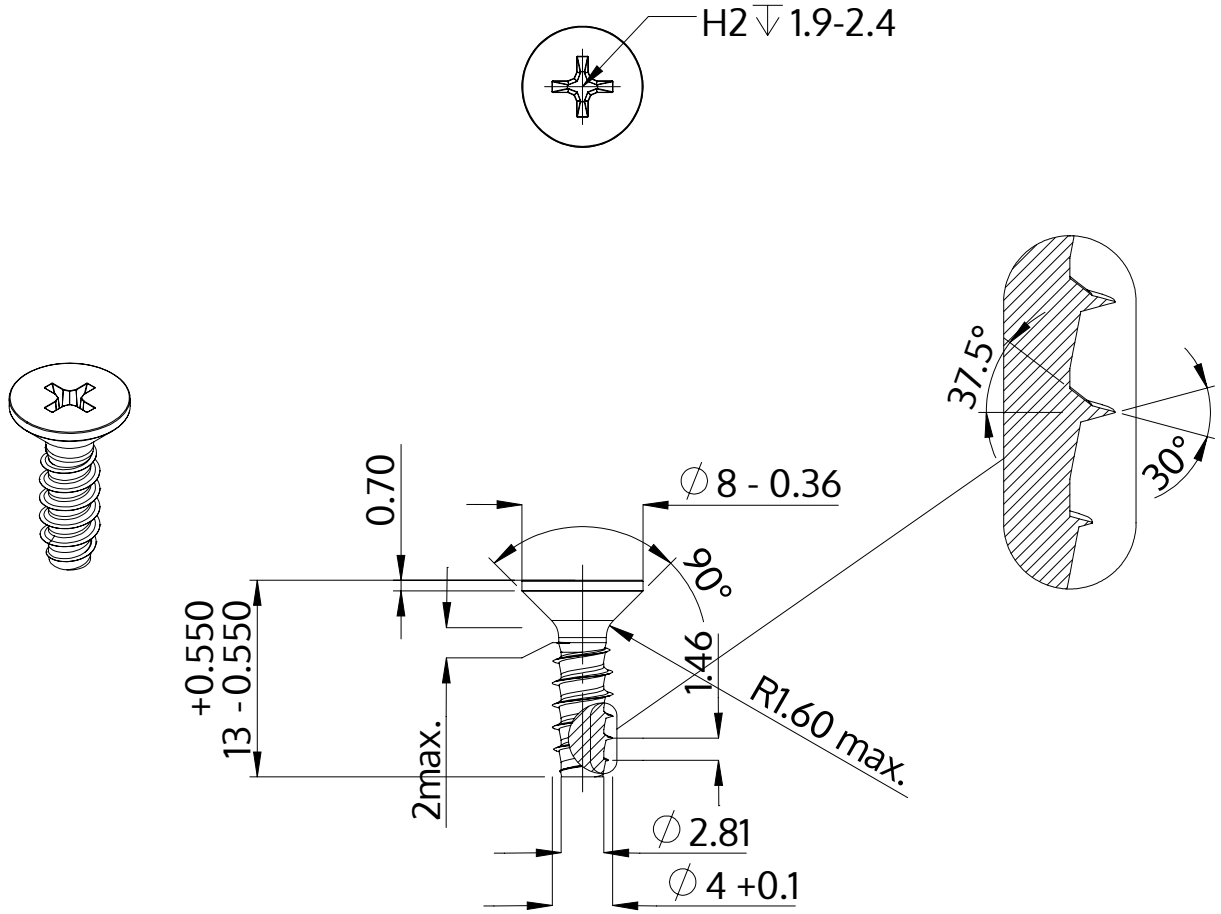

Beschrijving	STP33 4.0x13.0 - H2
Materiaal	veredeld staal
Oppervlak	ZnNi zwart-gepassiveerd, getempert, verzegeld
Gewicht	1.158 kg / 1000 stuk

SCREWERK	**STP330400130B**	
Metrische tekening A4	Schaal 2:1	2024-10