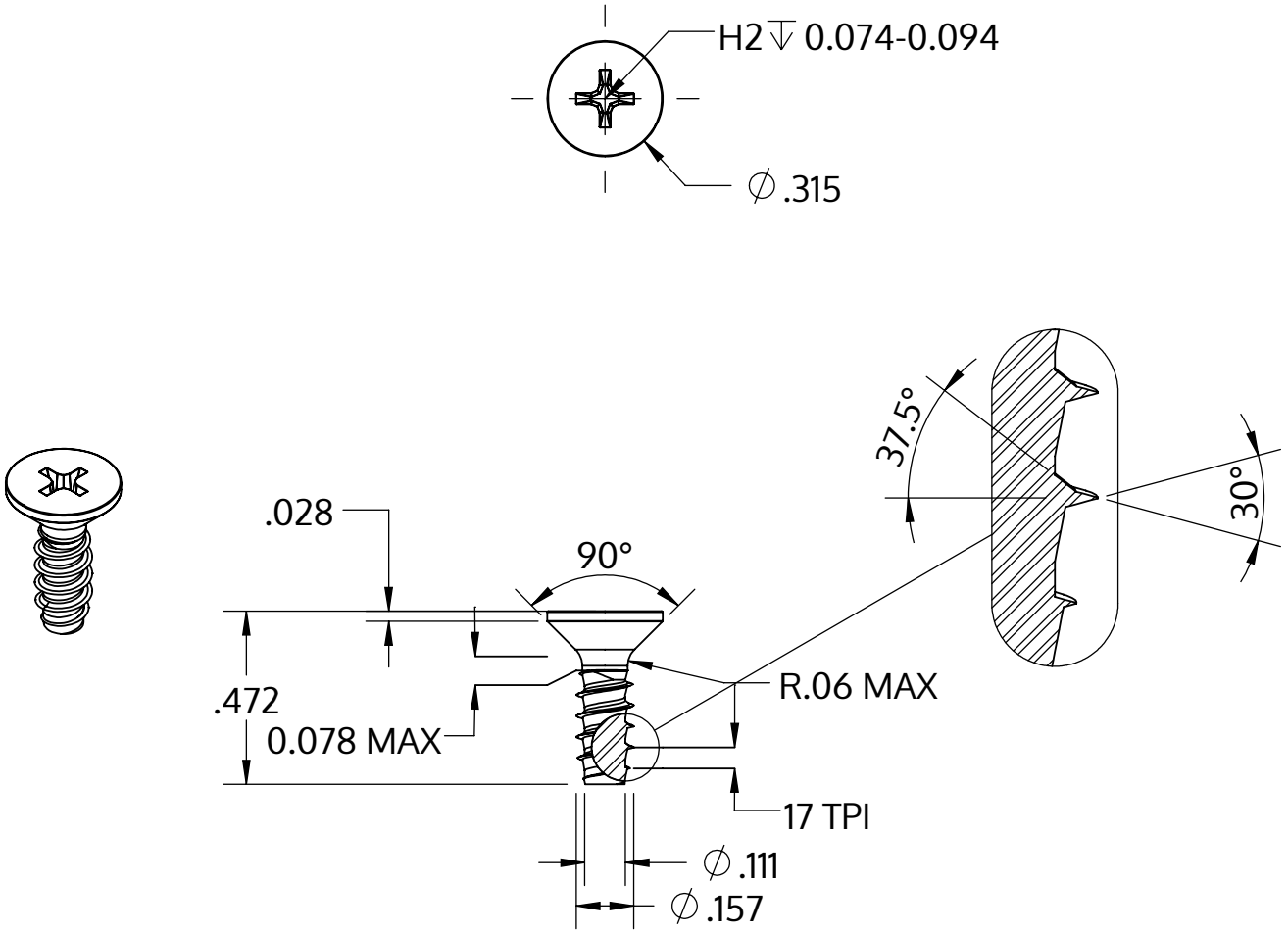

Metric size	M4 x 1.46 mm
US size (converted)	#8-17
	Tolerances [inch]
Length	+/- 0.021
Head diameter	+0 / -0.014
Head height	
Thread diameter	+0.003 / -0

Beschreibung	STP33 4.0x12.0 - H2
Werkstoff	Stahl, vergütet
Oberfläche	ZnNi min. 5µm, schwarz passiviert, getempert, versiegelt
Gewicht	1.097 kg / 1000 Stück

SCREWERK	**STP330400120B**	
Zoll Zeichnung Größe A	Skalierung None:1	2024-04