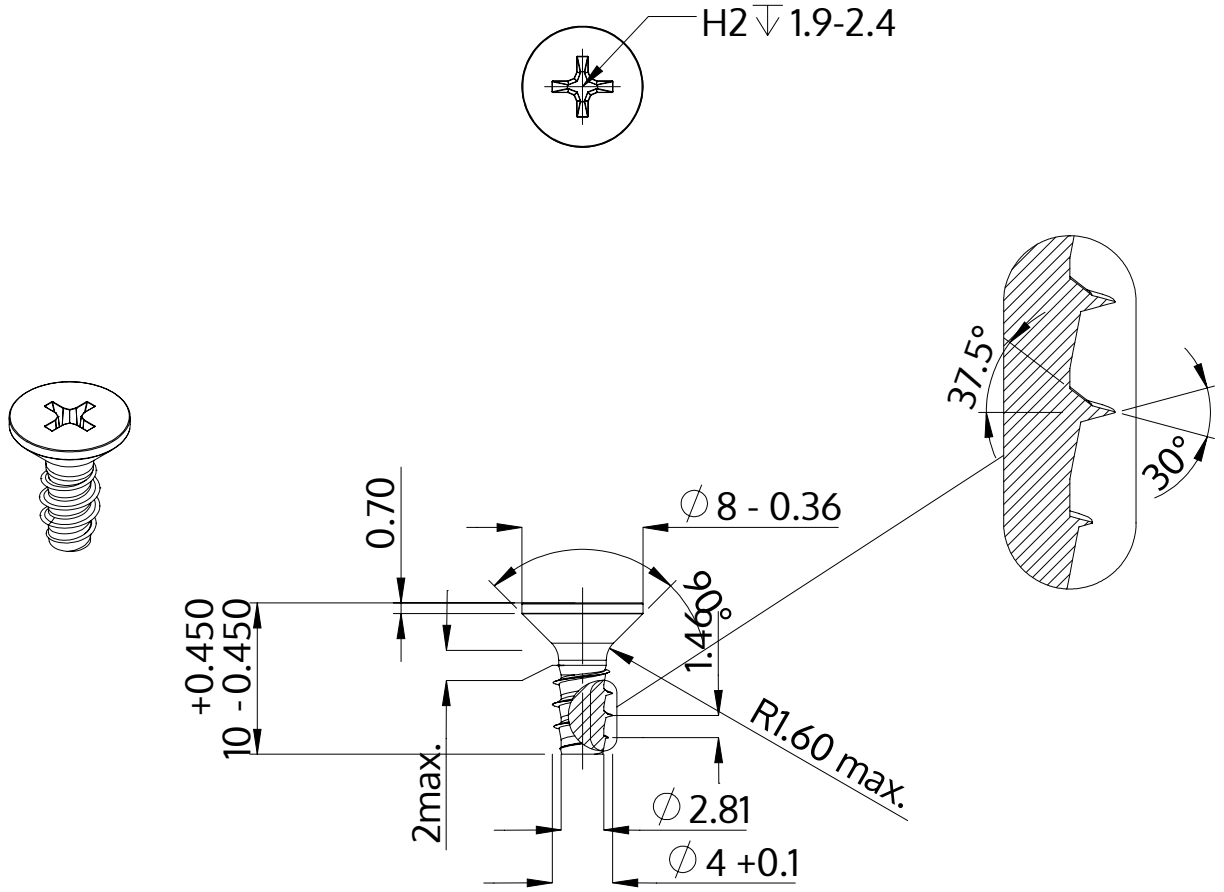

Descrição	STP33 4.0x10.0 - H2
Material	inox A4
Superfície	Decapado e passivado
Peso	0.975 kg / 1000 peças

SCREWERK	**STP330400100C**	
Desenho Métrico A4	Escala None:1	2024-04