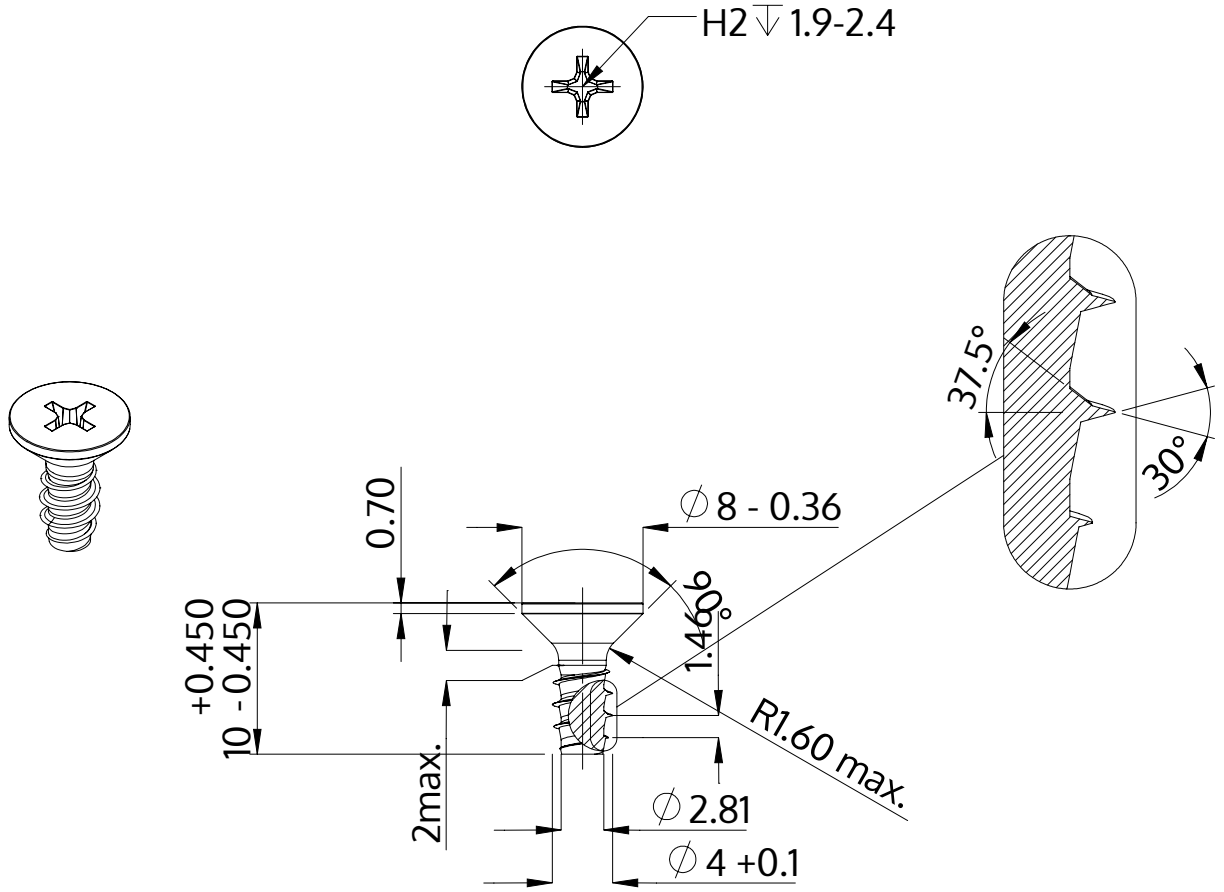

Descrição	STP33 4.0x10.0 - H2
Material	aço, endurecido
Superfície	Zincado Niquelado Galvanizado, Passivado negro
Peso	0.975 kg / 1000 peças

SCREWERK	**STP330400100B**	
Desenho Métrico A4	Escala 2:1	2024-10