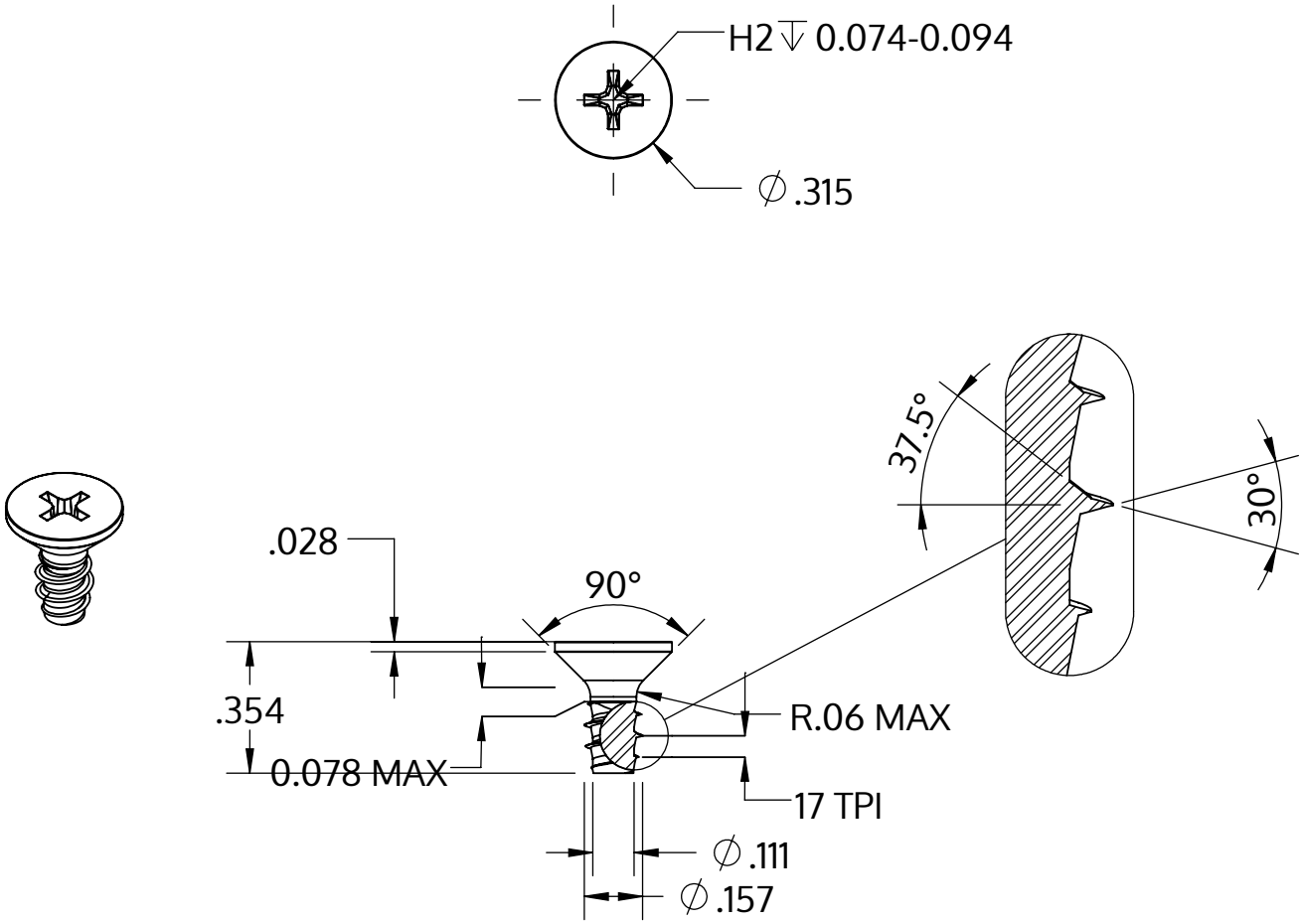

Metric size	M4 x 1.46 mm
US size (converted)	#8-17
	Tolerances [inch]
Length	+/- 0.017
Head diameter	+0 / -0.014
Head height	
Thread diameter	+0.003 / -0

Beschreibung	STP33 4.0x9.0 - H2
Werkstoff	Edelstahl A2
Oberfläche	blank, gebeizt und passiviert
Gewicht	0.914 kg / 1000 Stück

SCREWERK	**STP330400090E**	
Zoll Zeichnung Größe A	Skalierung 2:1	2024-10