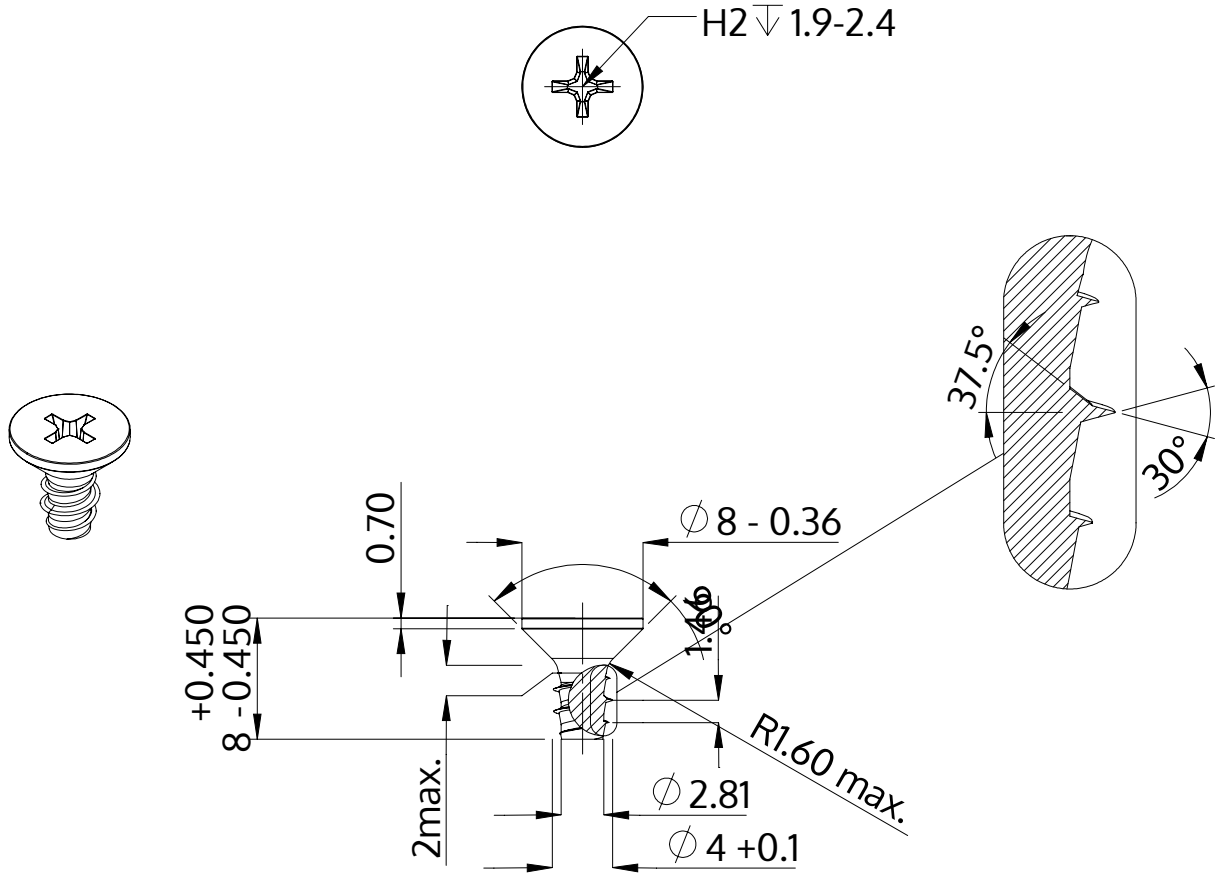

Descrizione	STP33 4.0x8.0 - H2
Materiale	acciaio, temprato
Superficie	zincato 5-7 micron, ricotto, blu / trasparente passivato
Peso	0.853 kg / 1000 pezzi

SCREWERK	**STP330400080S**	
Disegno metrico A4	Scala 2:1	2024-05