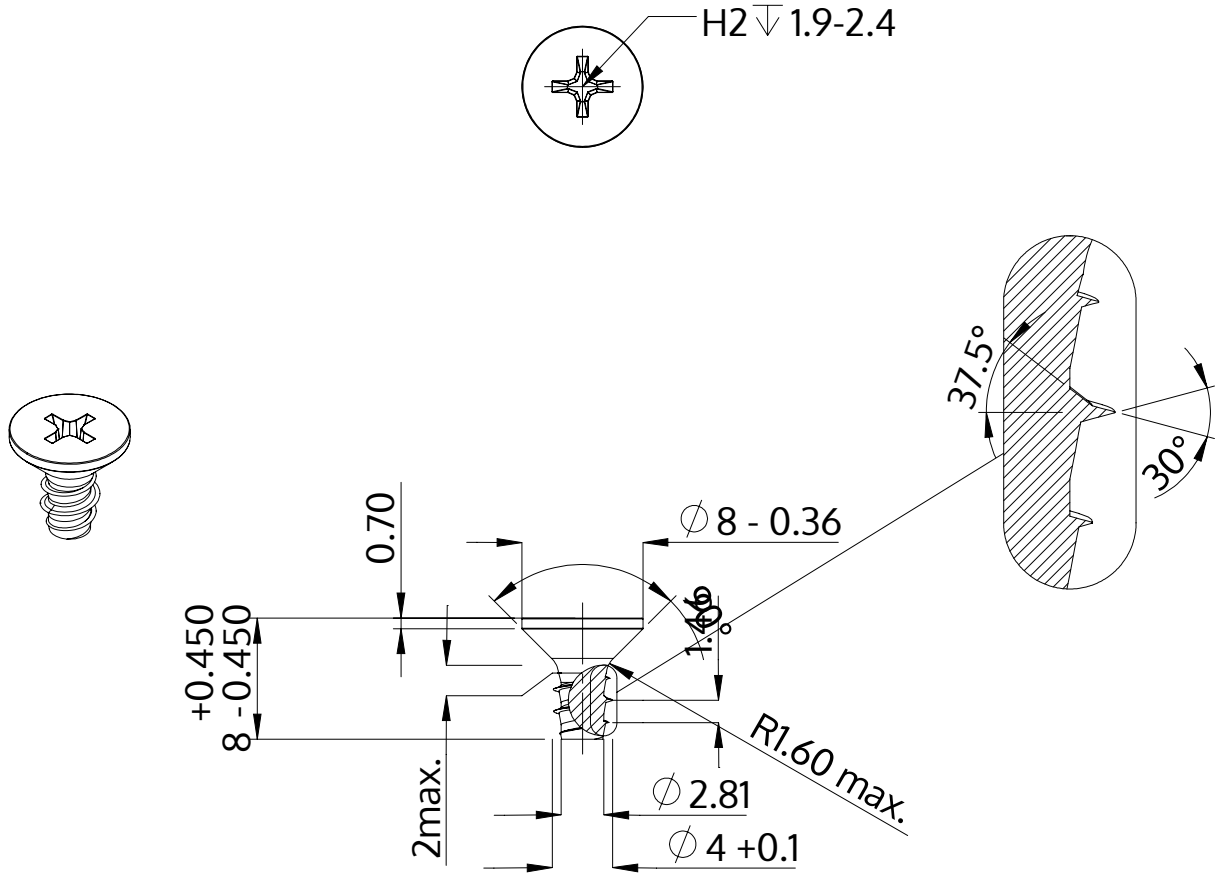

Descripción	STP33 4.0x8.0 - H2
Material	Acero, endurecido
Superficie	galvanizado 5-7 micras, recocido, azul / pasivado transparente
Peso	0.853 kg / 1000 Piezas

SCREWERK	**STP330400080S**	
Diseño métrico	Escalada 2:1	2024-10