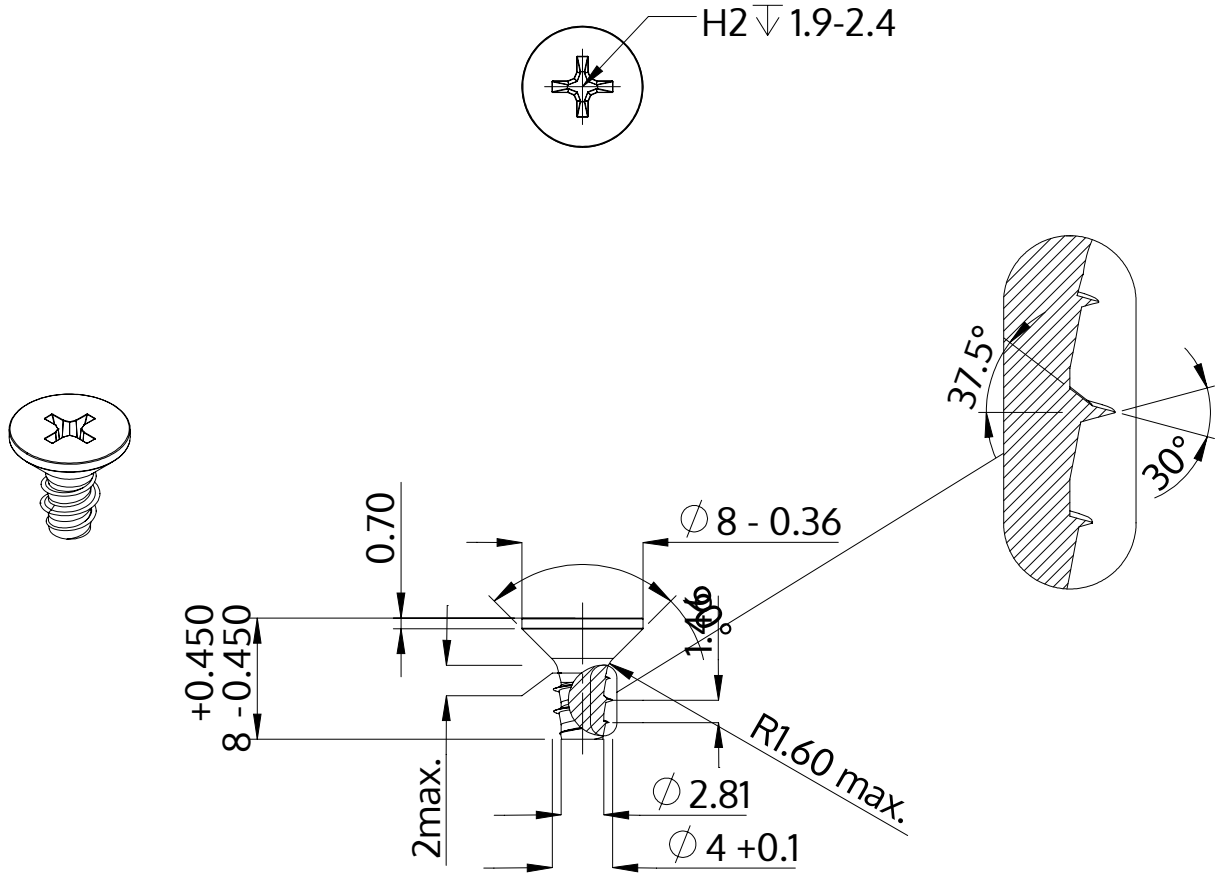

Popis	STP33 4.0x8.0 - H2
Materiál	Nerezová ocel A2
Povrch	holá, mořená a pásová ocel
Hmotnost	0.853 kg / 1000 Kus

SCREWERK	**STP330400080E**	
Metric výkres A4	Měřítko None:1	2024-04