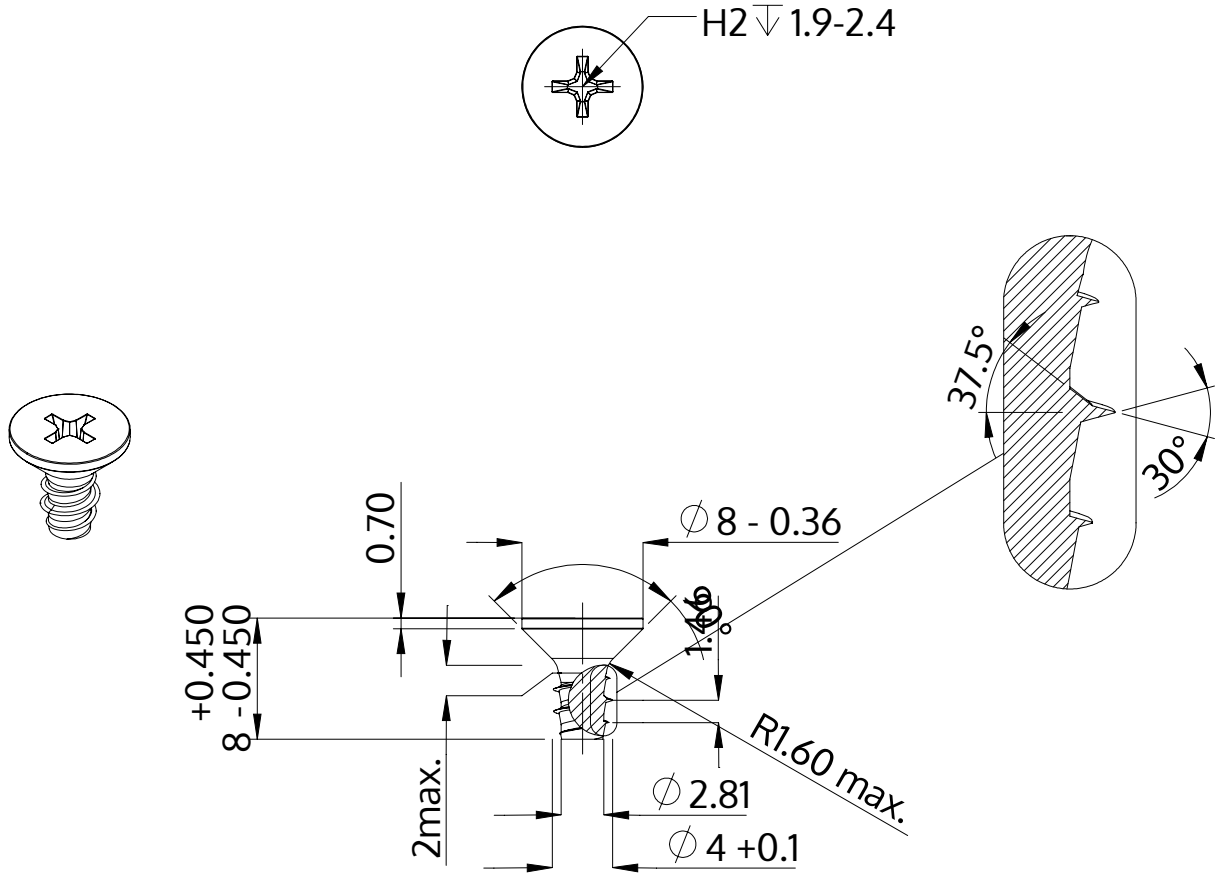

Opis	STP33 4.0x8.0 - H2
Materiał	Stal szlachetna A4
Powierzchnia	Prosta, bejcowana i pasywowana
Waga	0.853 kg / 1000 sztuk

SCREWERK	**STP330400080C**	
Rysunek metryczny A4	Skala None:1	2024-04