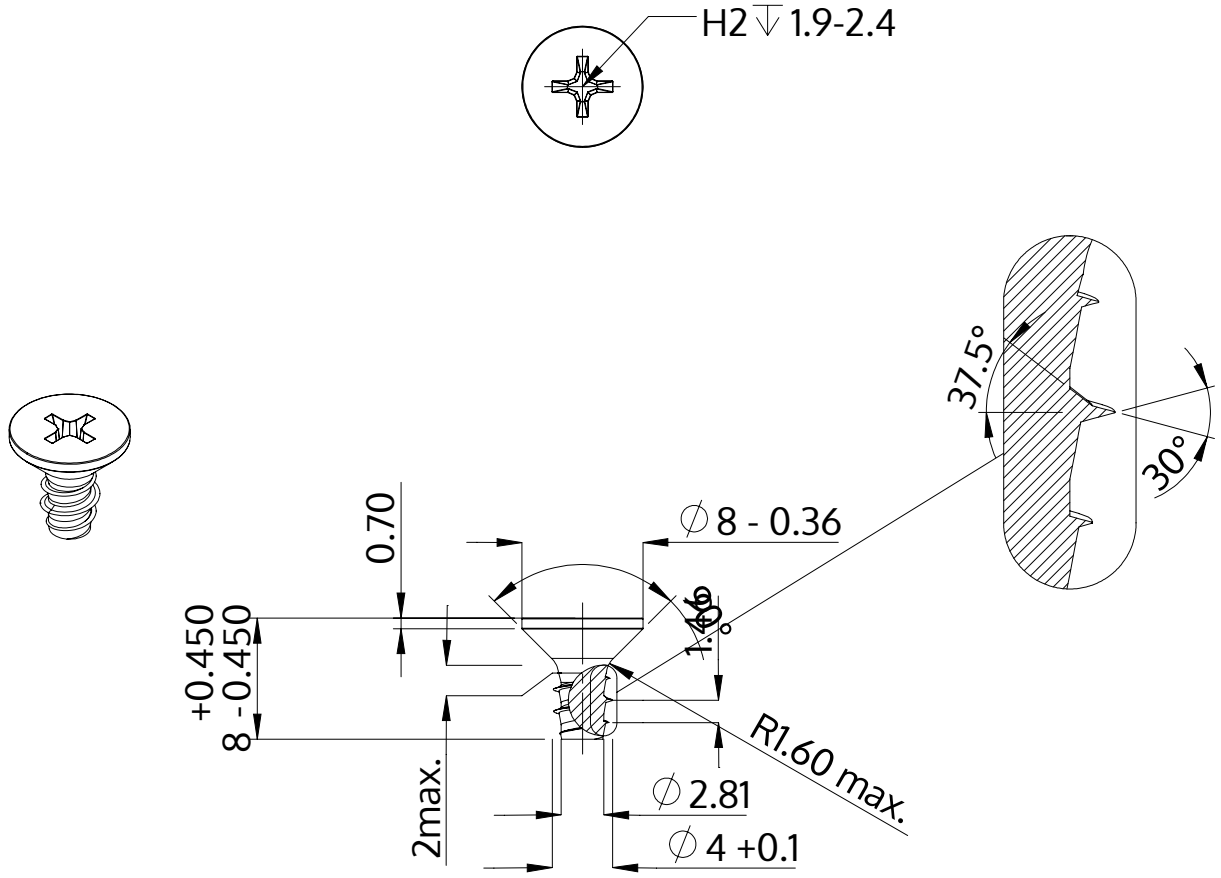

Description	STP33 4.0x8.0 - H2
Matière	acier inoxydable A4
Surface	brillant décapé et passivé
Poids	0.853 kg / 1000 Unité

SCREWERK	**STP330400080C**	
Dessin métrique A4	Redimensionner None:1	2024-04