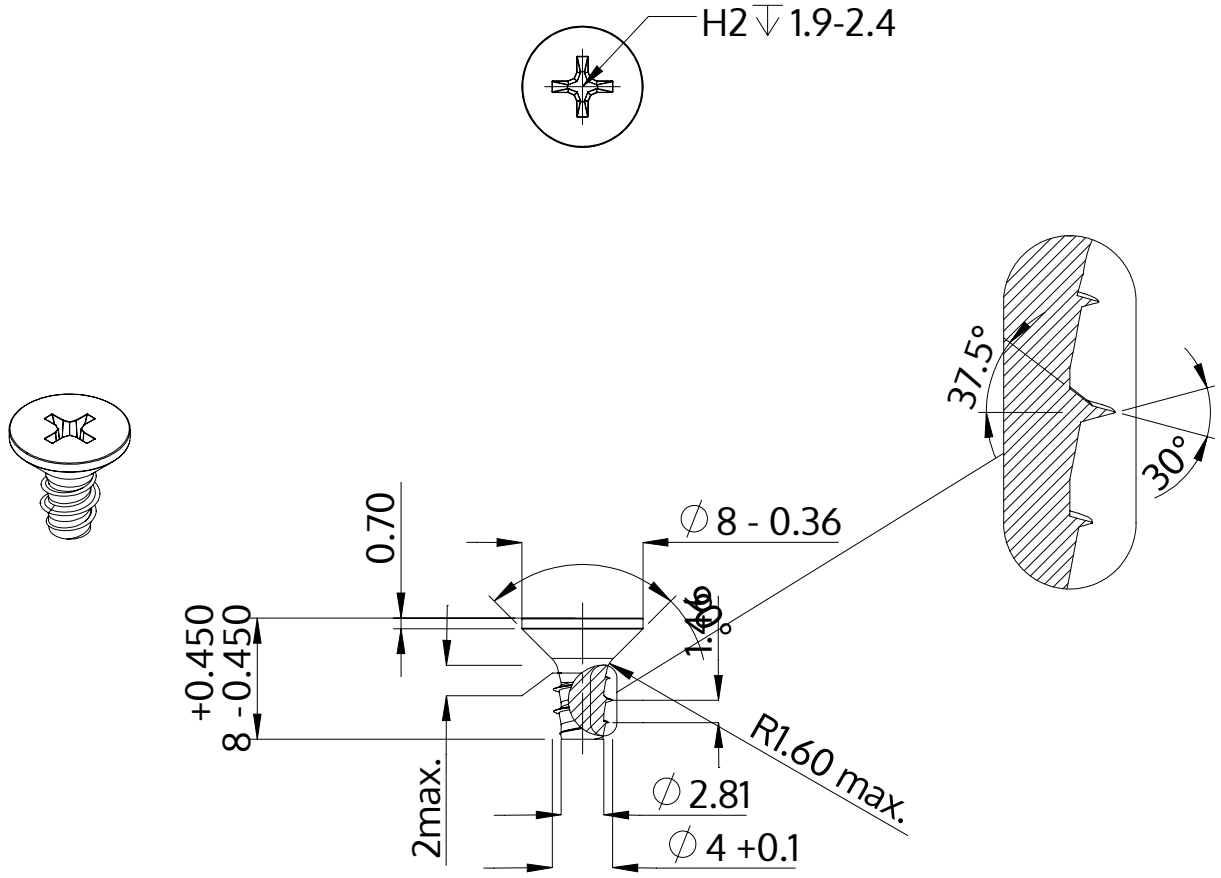

Açıklaması	STP33 4.0x8.0 - H2
Malzeme	Çelik, sertleştirilmiş
Kaplama	ZnNi siyah-pasifleştirilmiştir, temperlenmistir, kaplanmış
Ağırlık	0.853 kg / 1000 Adet

SCREWERK	**STP330400080B**	
Metrik çizim A4	Ölçeklendirme 2:1	2024-10