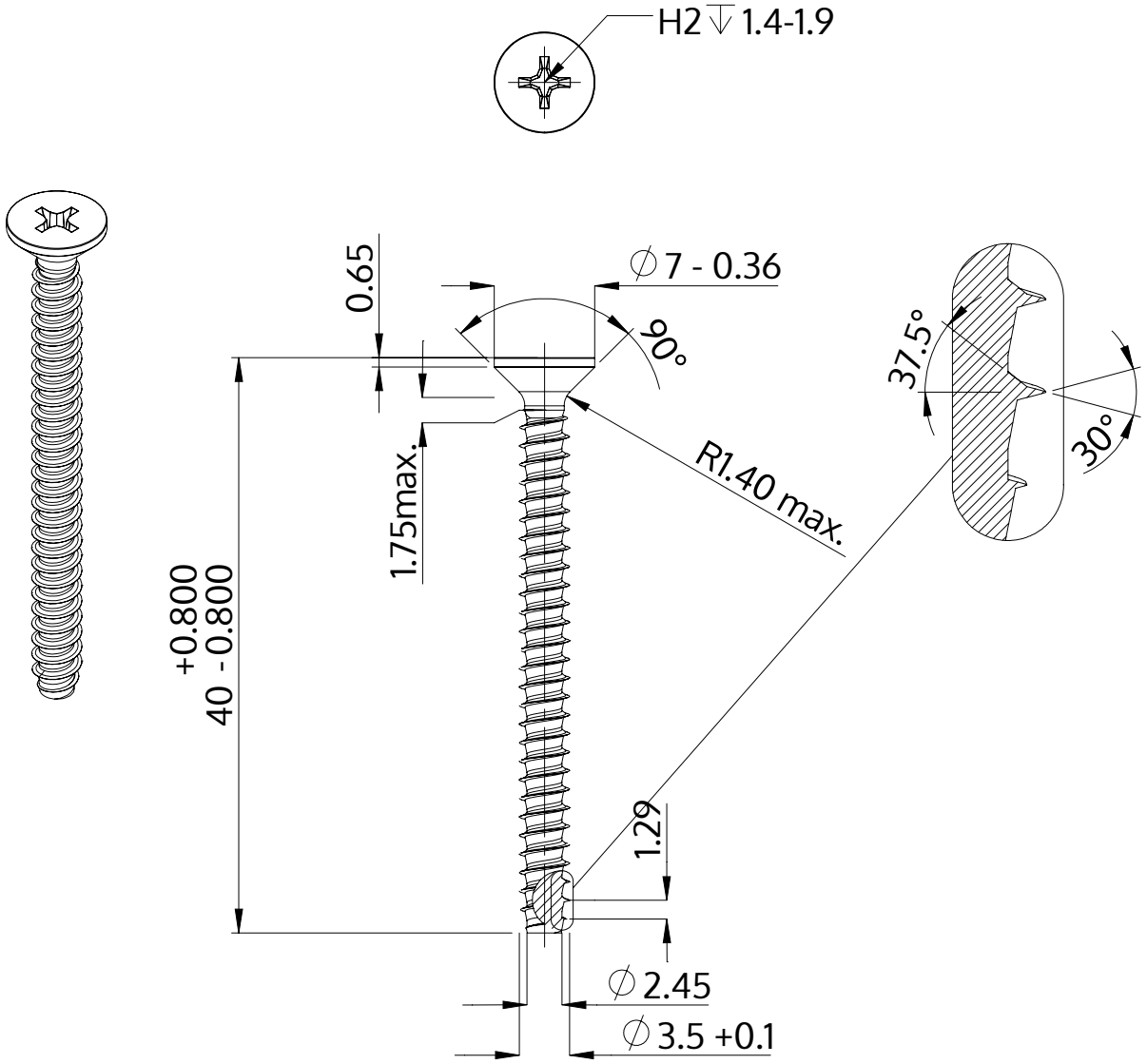

Descrição	STP33 3.5x40.0 - H2
Material	inox A2
Superfície	Decapado e passivado
Peso	2.145 kg / 1000 peças

SCREWERK	**STP330350400E**	
Desenho Métrico A4	Escala 2:1	2024-10