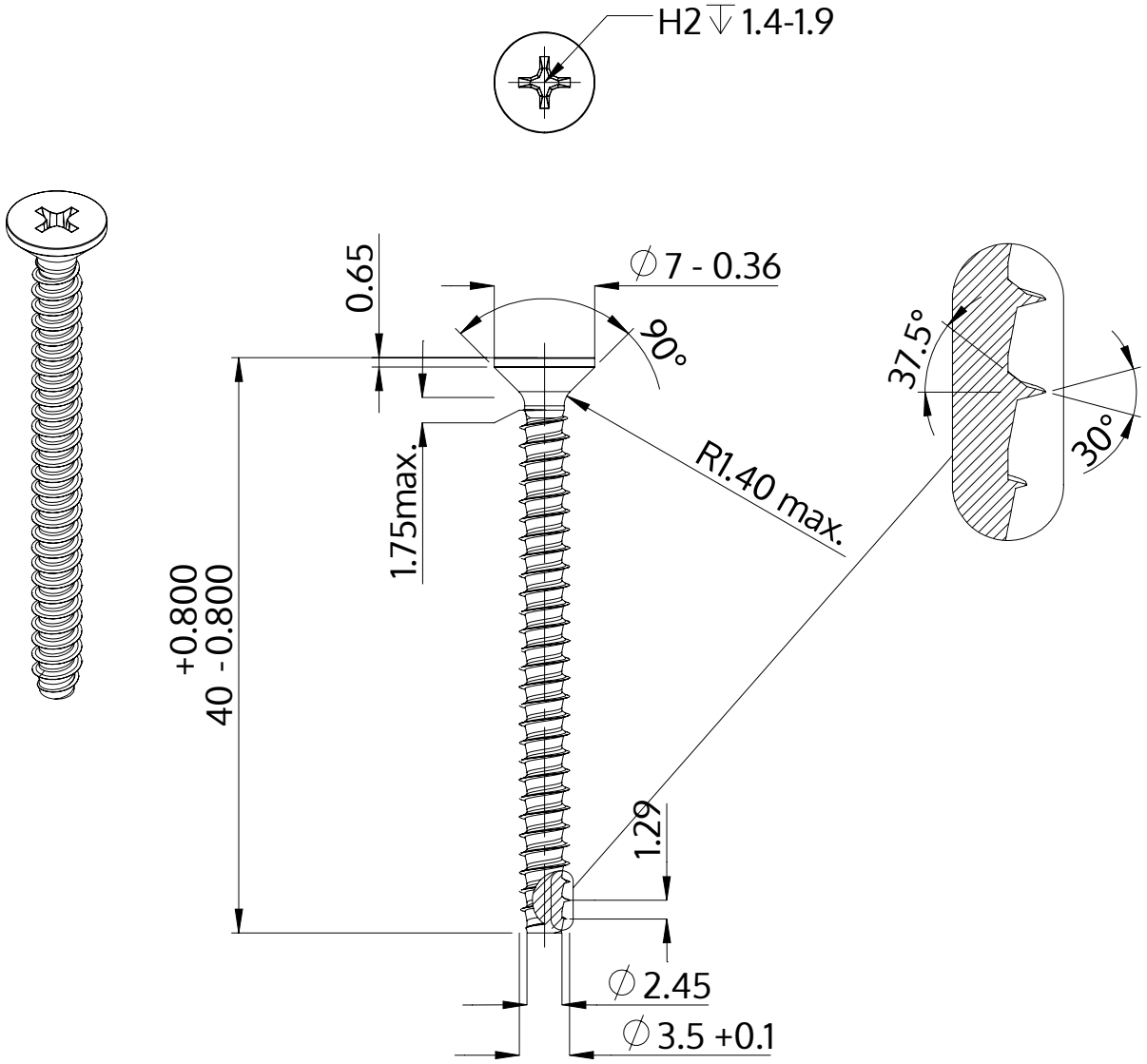

Beskrivning	STP33 3.5x40.0 - H2
Material	rostfritt stål A4
Yta	blank och passiviserad
Vikt	2.145 kg / 1000 styck

SCREWERK	**STP330350400C**	
Metrisk skiss A4	Skala 2:1	2024-10