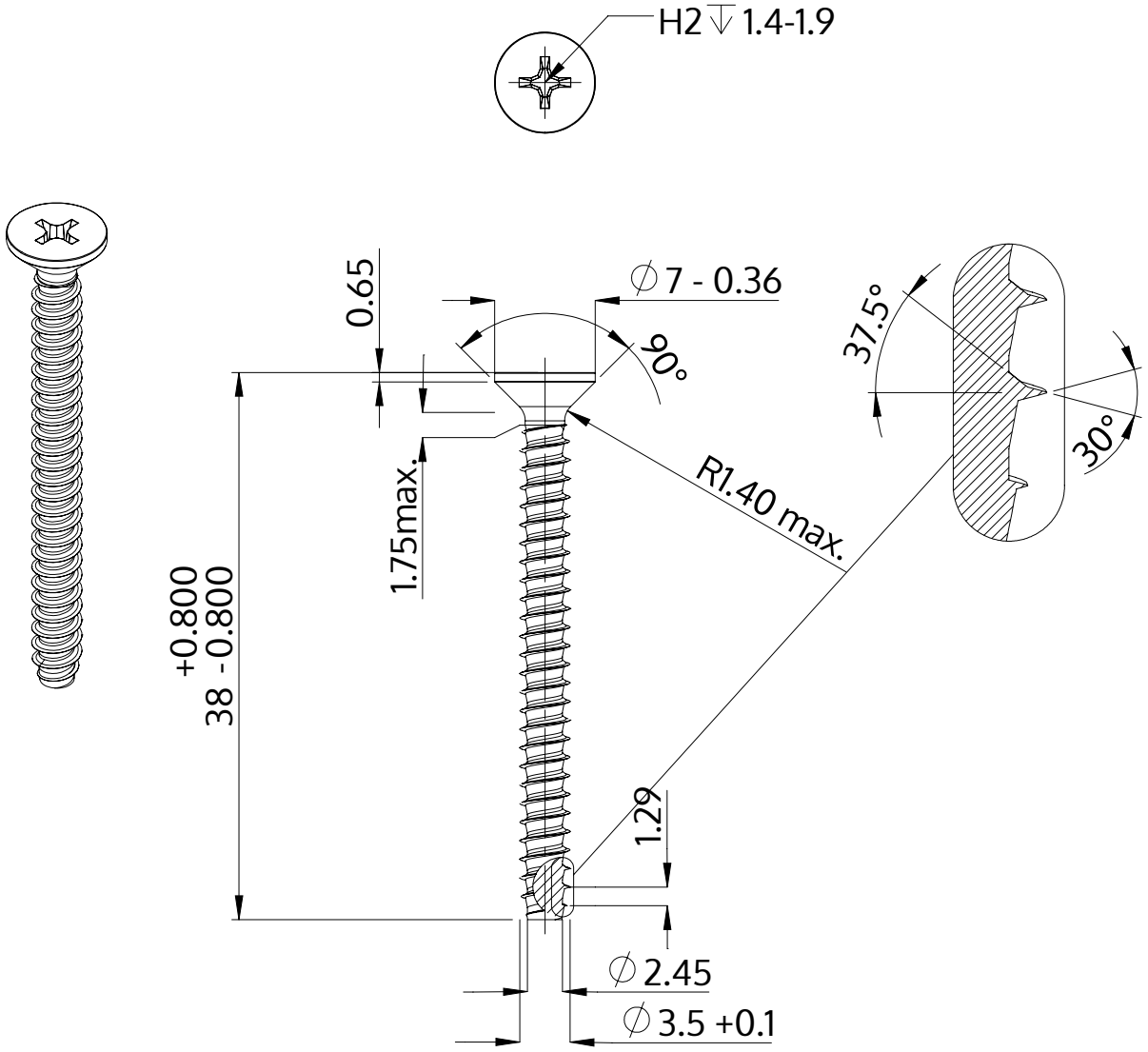

Açıklaması	STP33 3.5x38.0 - H2
Malzeme	Çelik, sertleştirilmiş
Kaplama	galvanizli 5-7 µm, temperliö mavi / şeffaf pasifleştirilmiştir
Ağırlık	2.051 kg / 1000 Adet

SCREWERK	**STP330350380S**	
Metrik çizim A4	Ölçeklendirme 2:1	2024-10