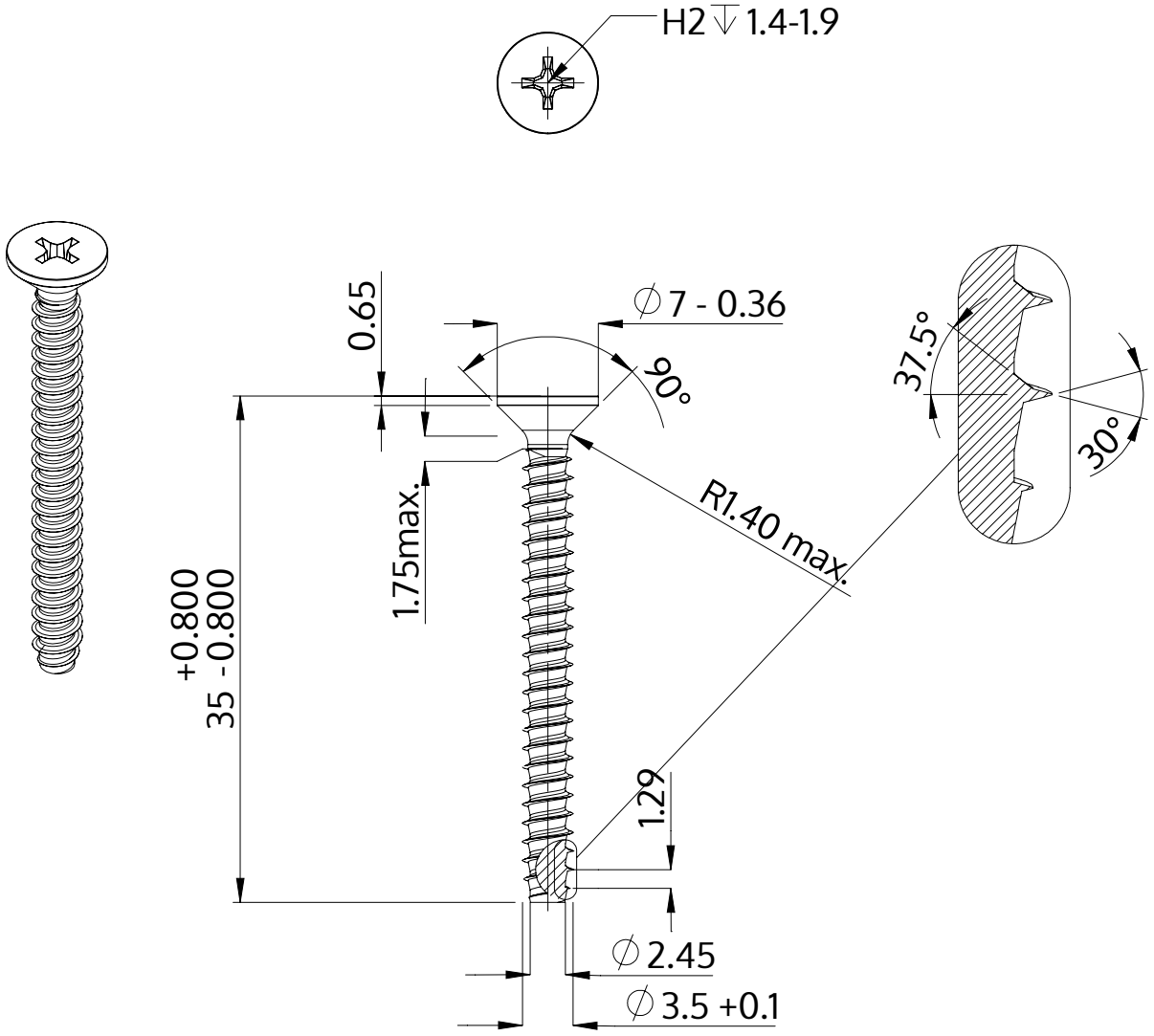

Descrizione	STP33 3.5x35.0 - H2
Materiale	acciaio, temprato
Superficie	zincato 5-7 micron, ricotto, blu / trasparente passivato
Peso	1.909 kg / 1000 pezzi

SCREWERK	**STP330350350S**	
Disegno metrico A4	Scala None:1	2024-04