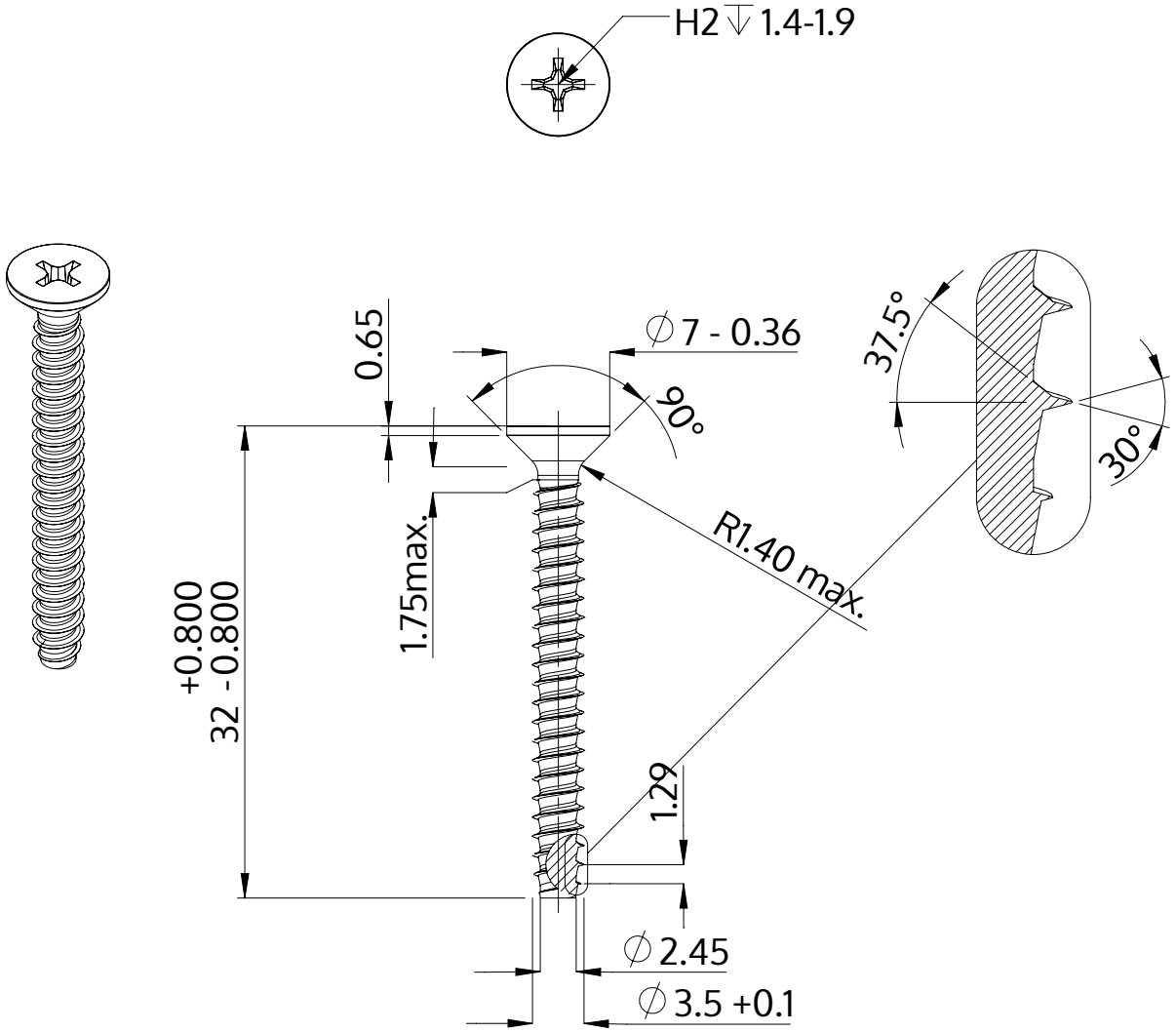

Descriere	STP33 3.5x32.0 - H2
Material	oţel inoxidabil A2
Exterior	neacoperit, murat și pasivat
Greutate	1.767 kg / 1000 unități

SCREWERK	**STP330350320E**	
Desen metric A4	Scalarea 2:1	2024-10