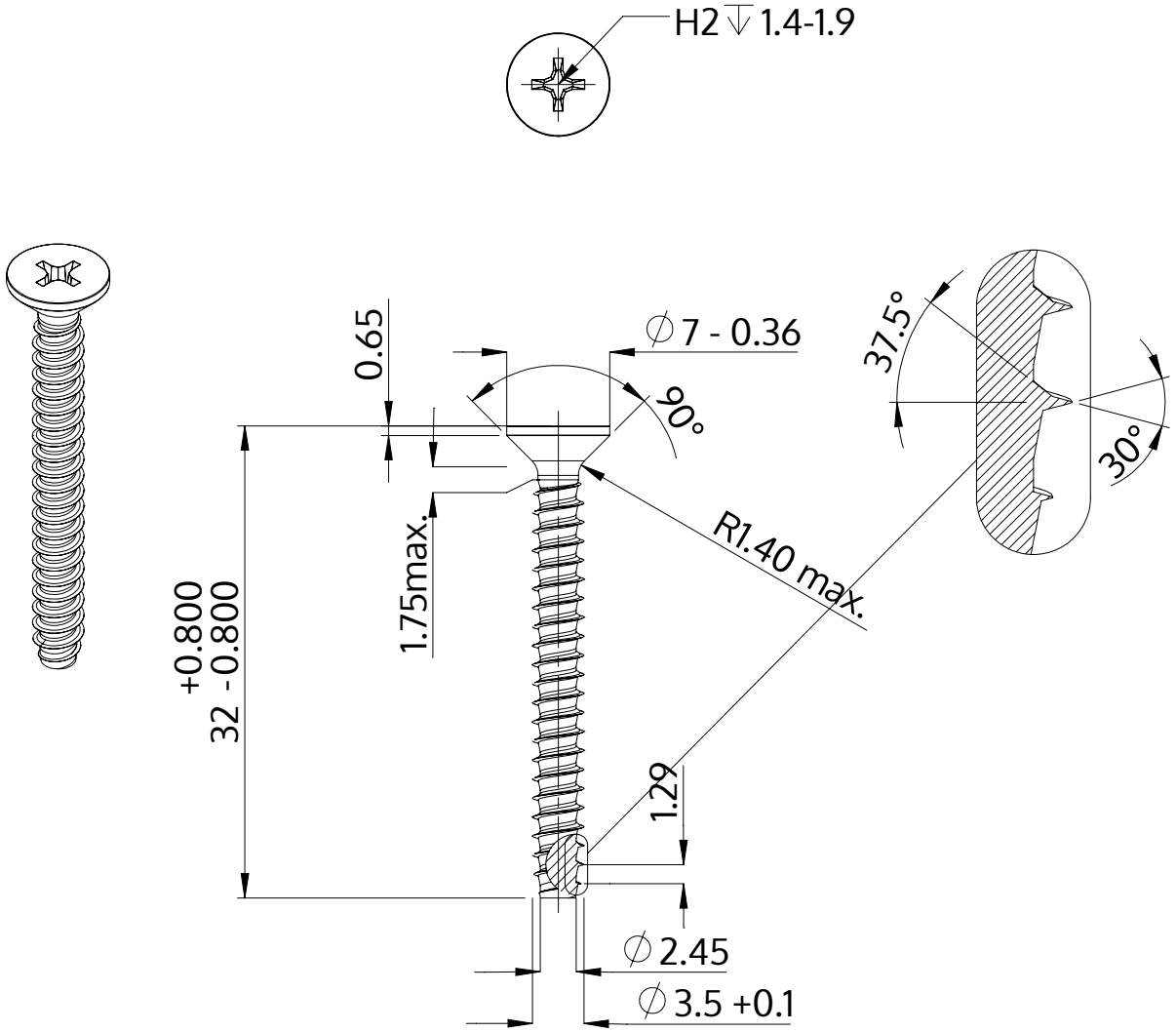

Opis	STP33 3.5x32.0 - H2
Materiał	Stal szlachetna A2
Powierzchnia	Prosta, bejcowana i pasywowana
Waga	1.767 kg / 1000 sztuk

SCREWERK	**STP330350320E**	
Rysunek metryczny A4	Skala None:1	2024-04