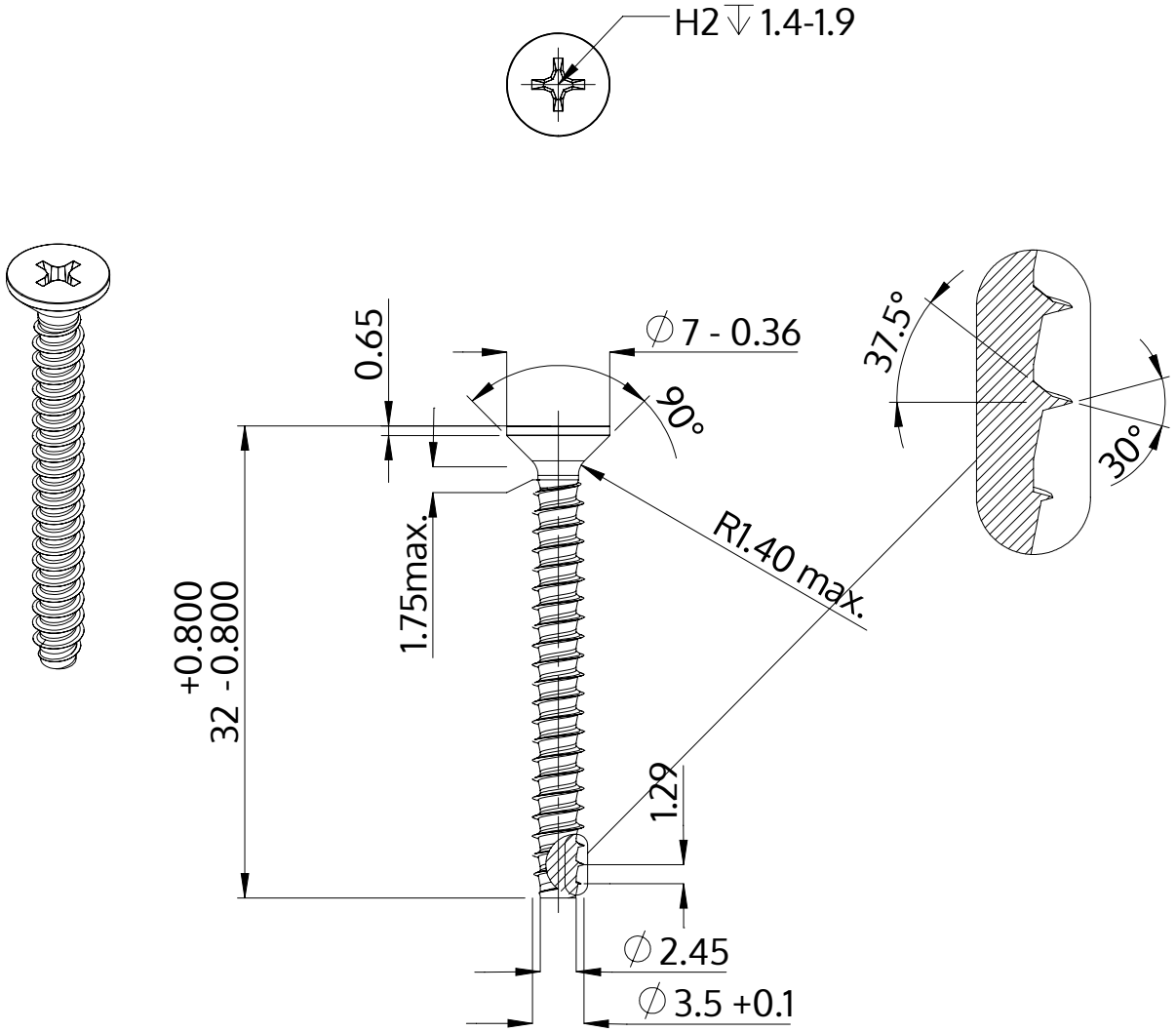

Descrição	STP33 3.5x32.0 - H2
Material	aço, endurecido
Superfície	Zincado Niquelado Galvanizado, Passivado negro
Peso	1.767 kg / 1000 peças

SCREWERK	**STP330350320B**	
Desenho Métrico A4	Escala None:1	2024-04